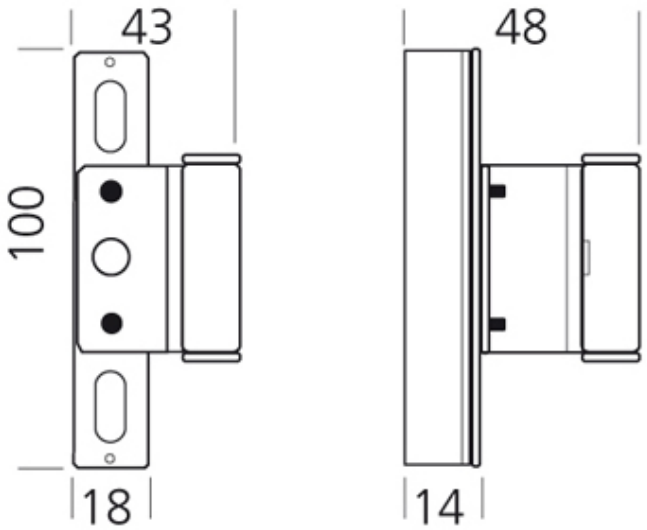FICHE VANTAIL AF/IP