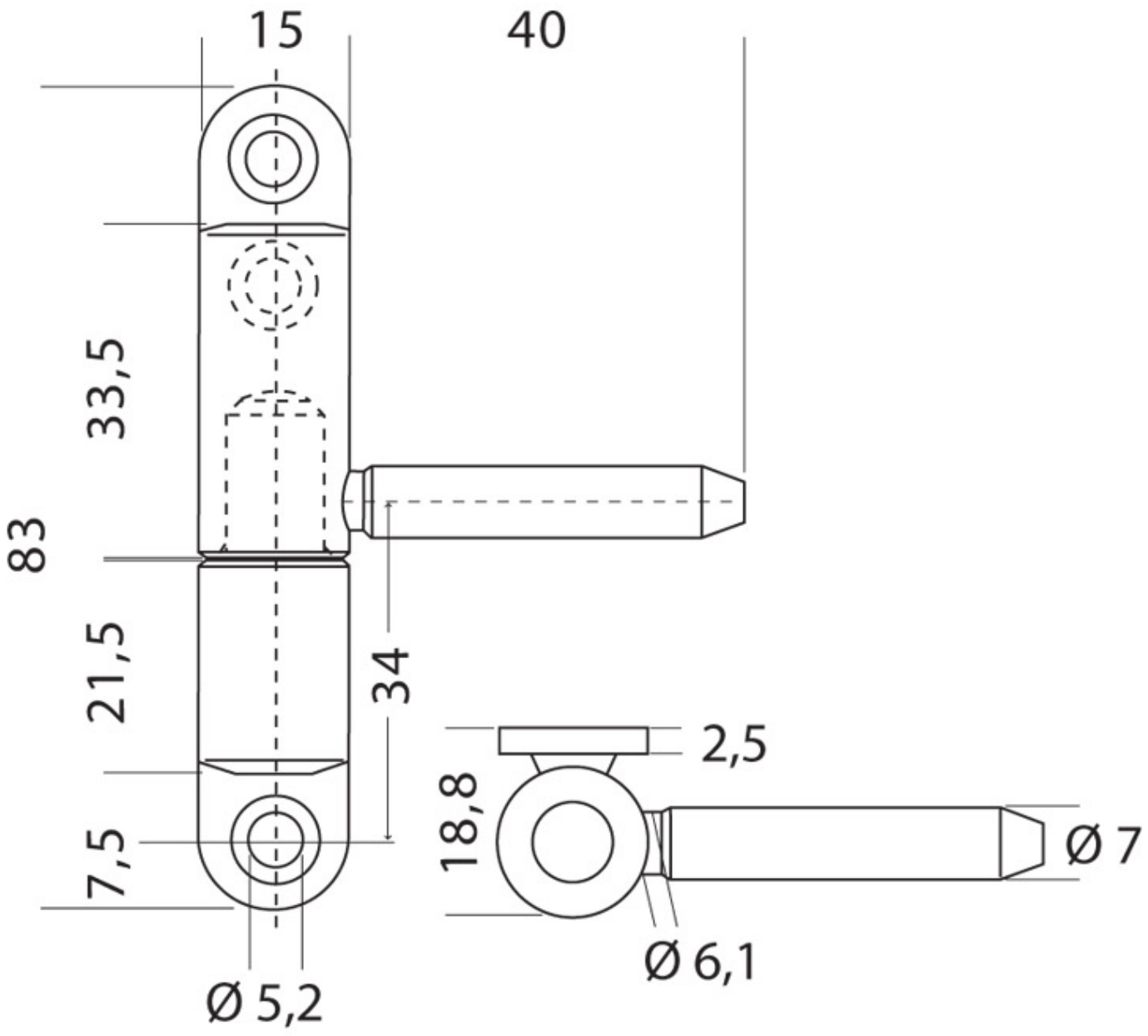FICHE DIAMÈTRE 15 MM