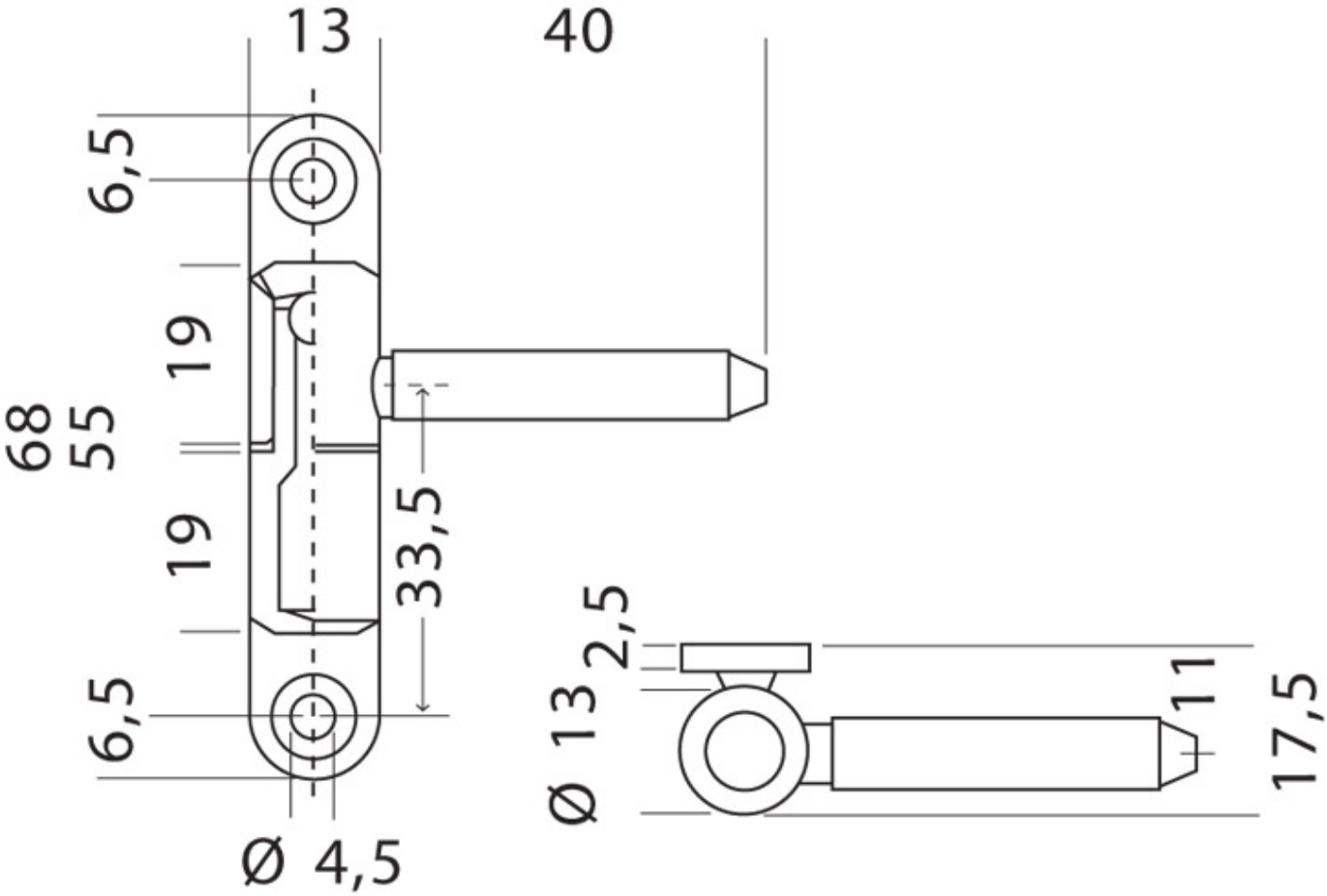FICHE DIAMÈTRE 13