FICHE D'ANGLE À BROCHER 12 MM TITAN

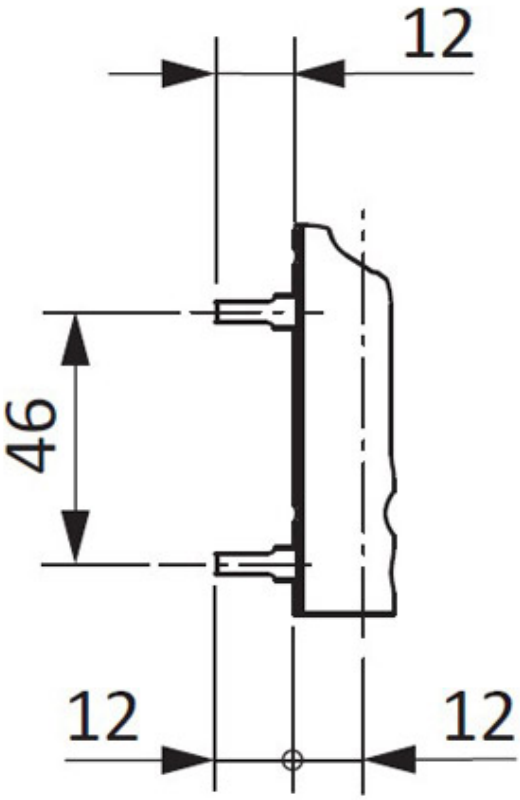

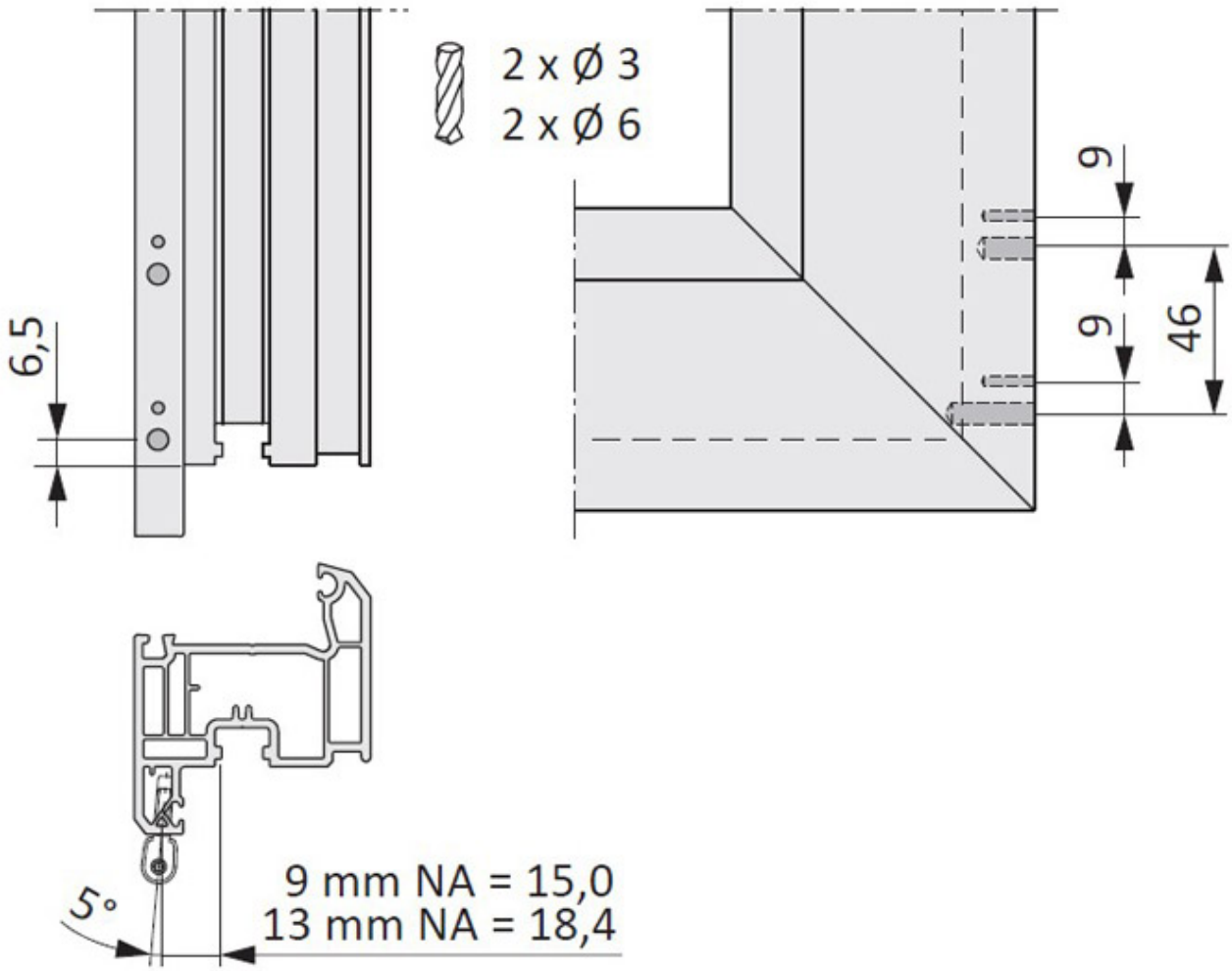
2 x Ø 3
2 x Ø 6
6,5
9
9
46
5°
9 mm NA = 15,0
13 mm NA = 18,4