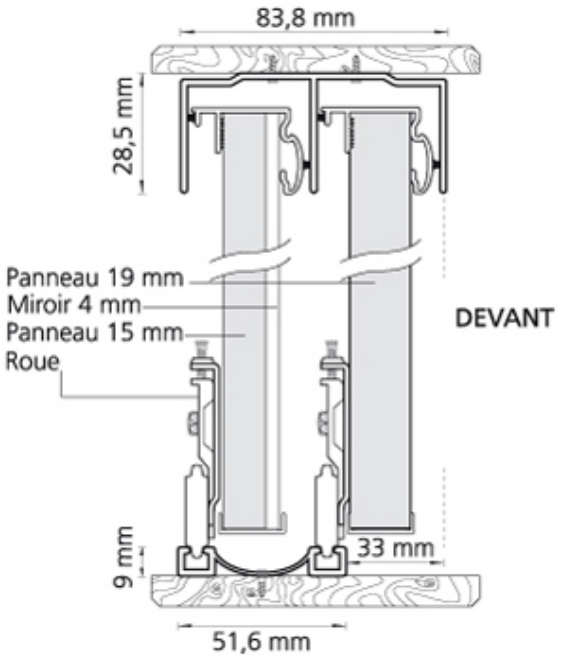FERRURE FAÇADE DE PLACARD