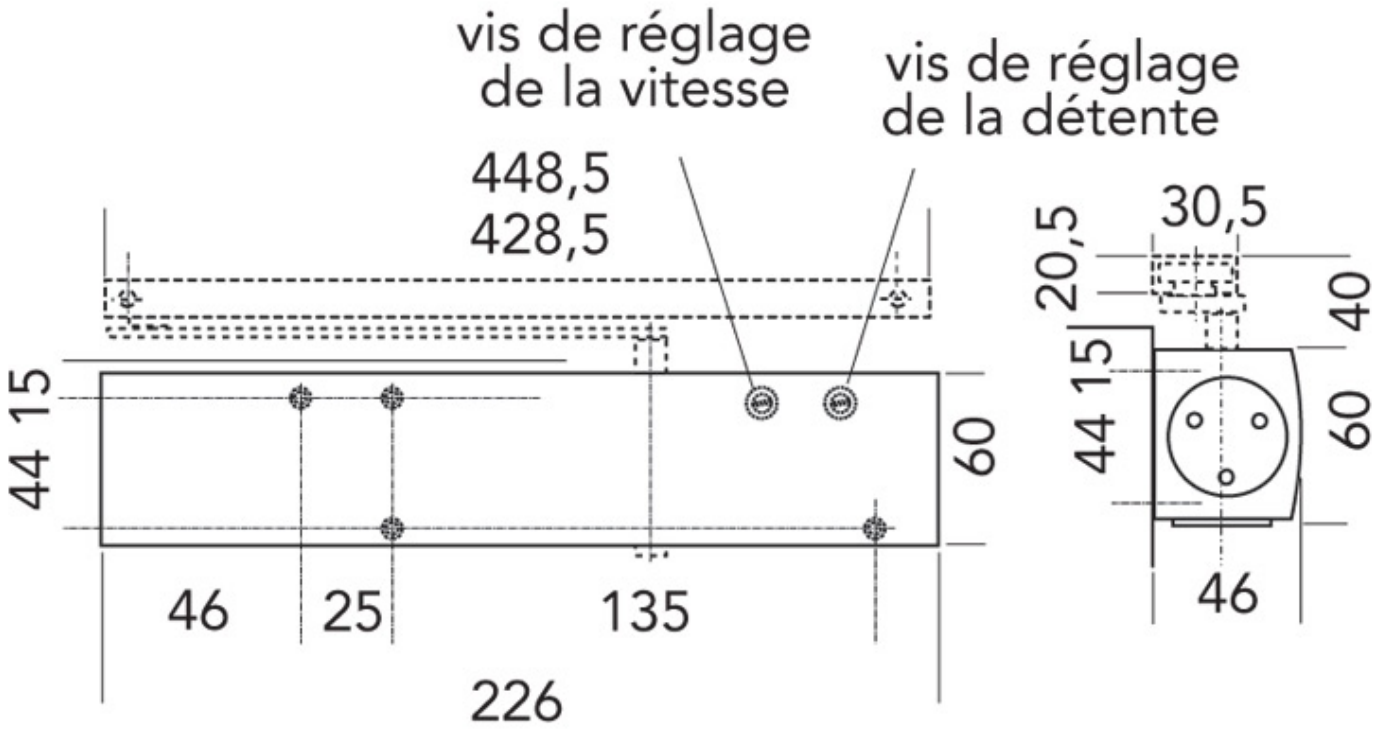FERME PORTE TS3000 VBC