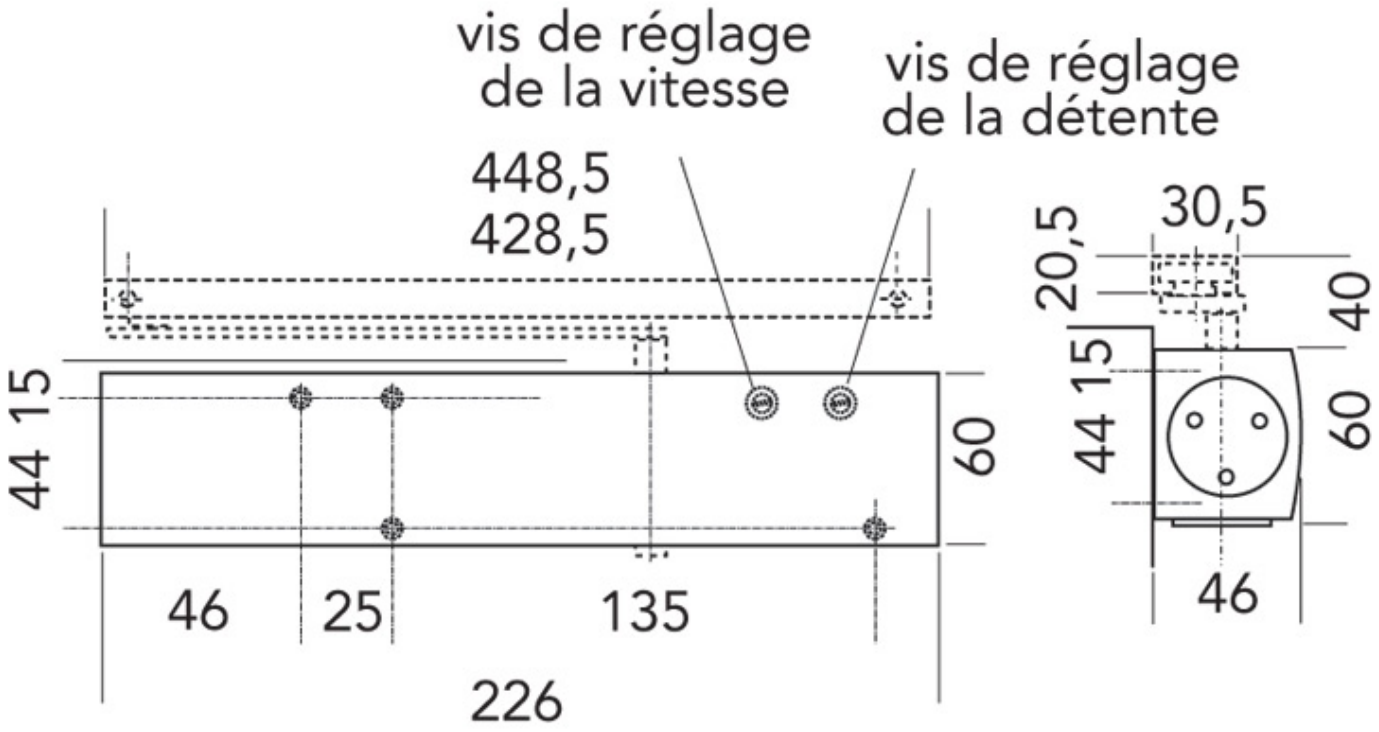FERME PORTE TS WOOD