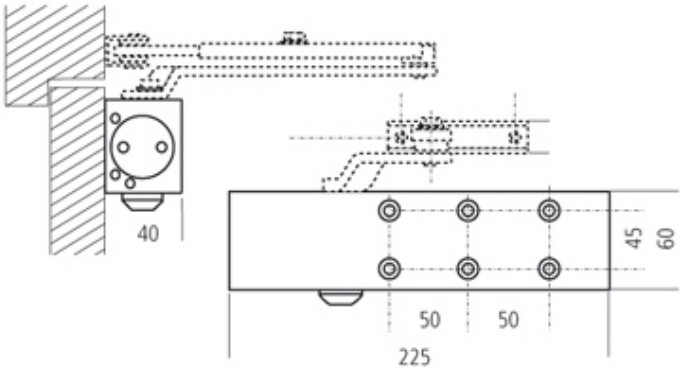FERME PORTE TS 72