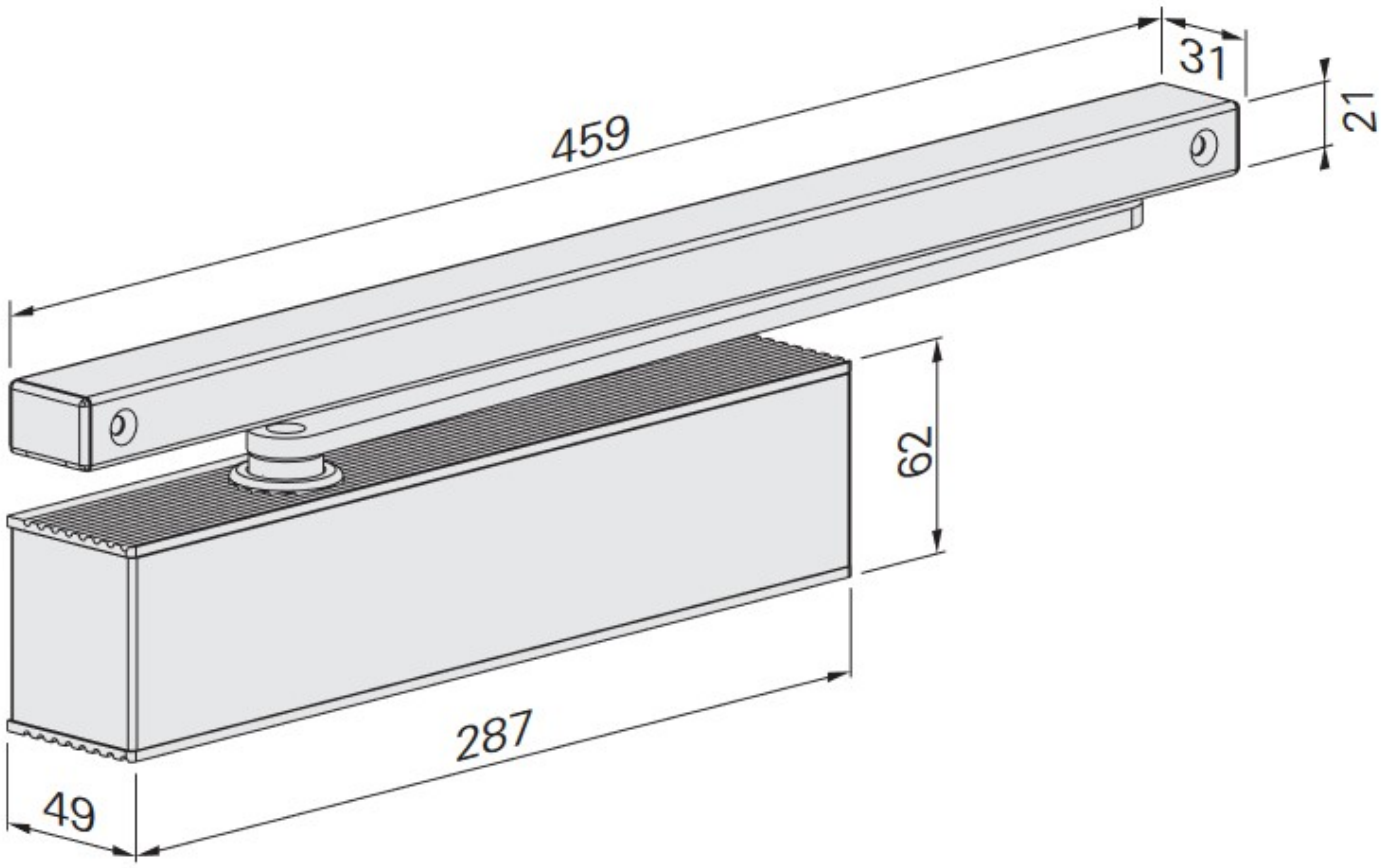FERME PORTE TS 61