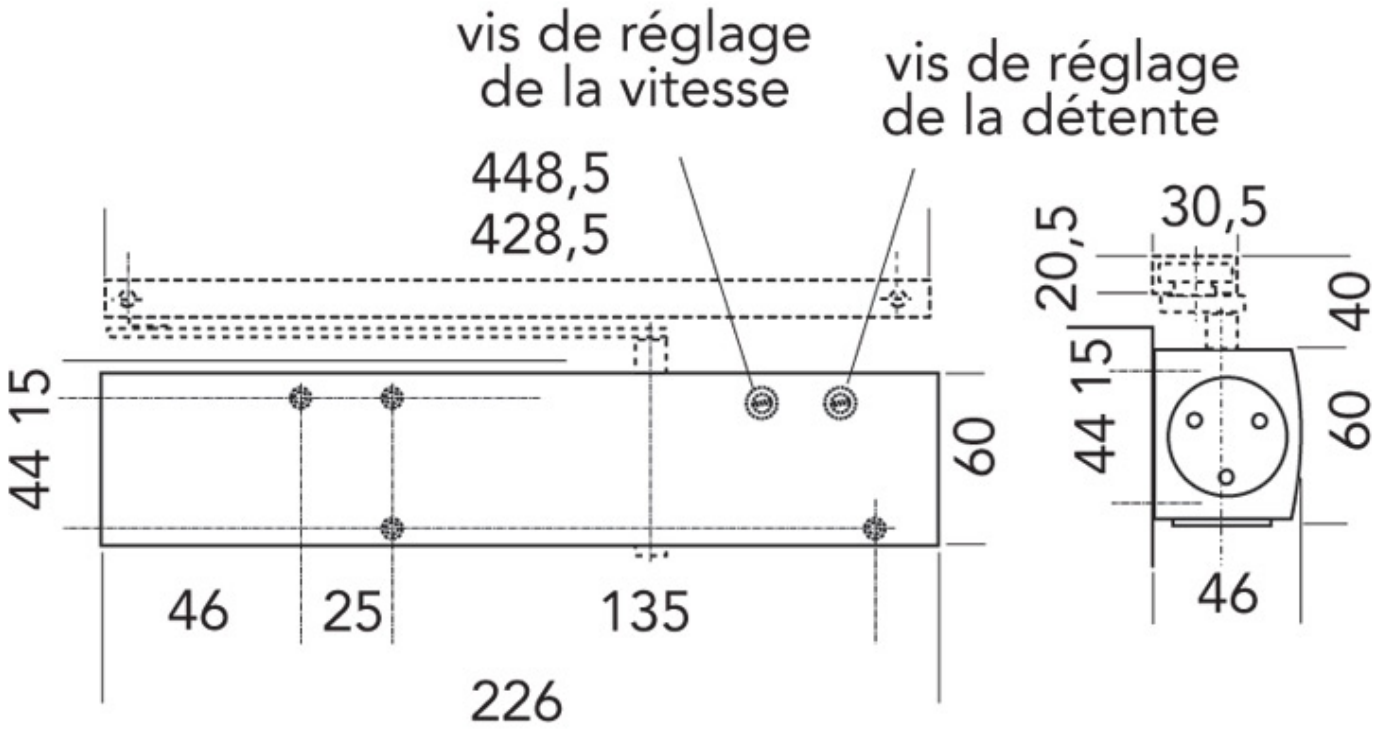FERME PORTE TS 3000 V