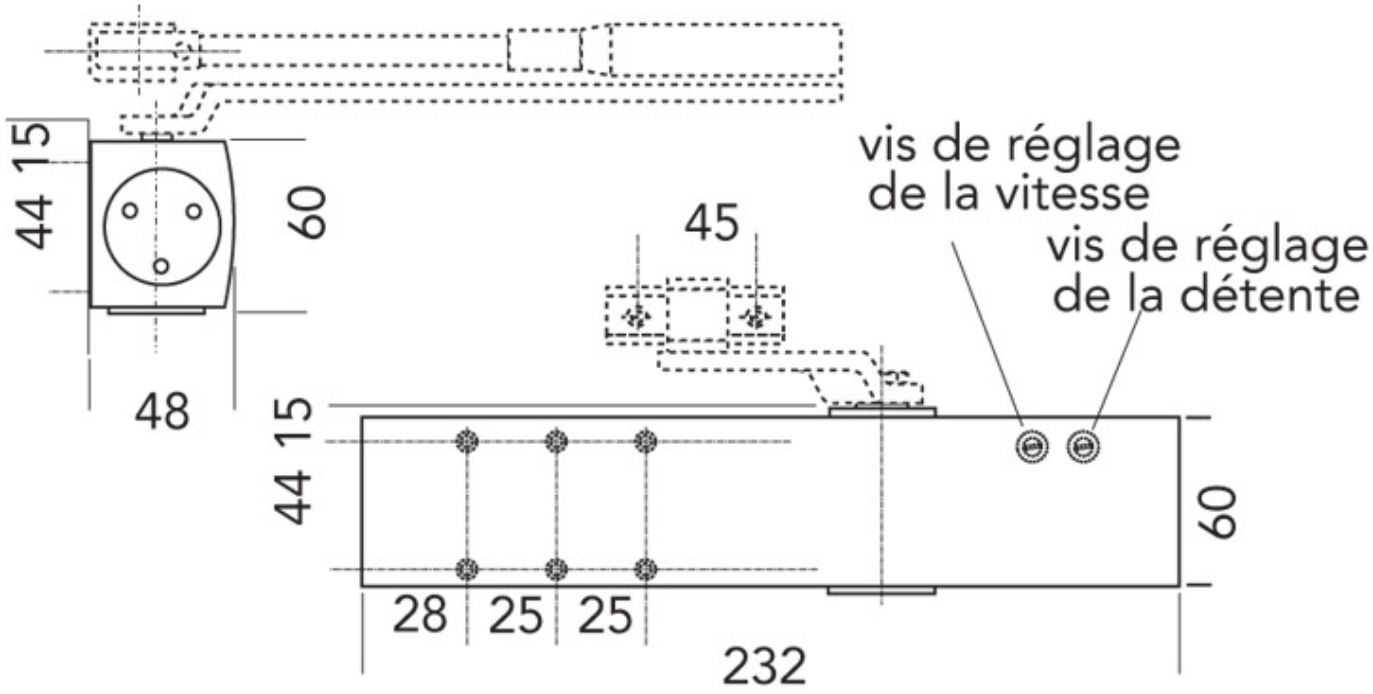FERME PORTE TS 2000 NV