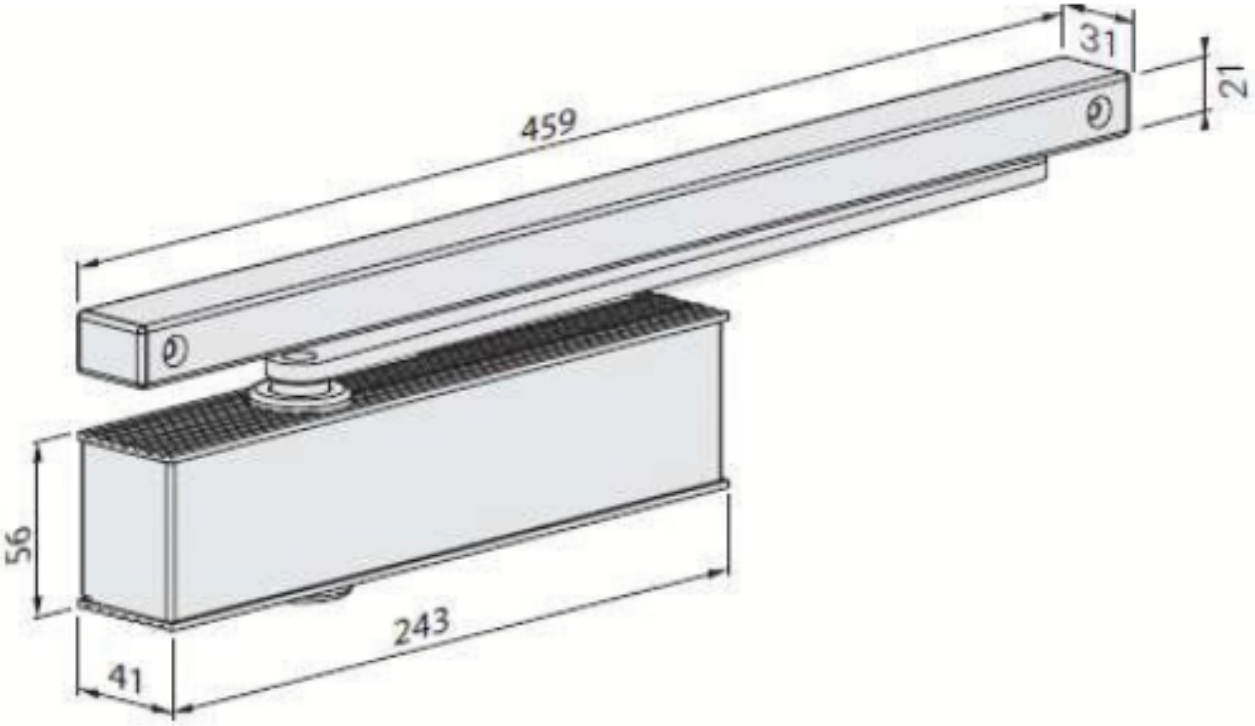FERME-PORTE FP41