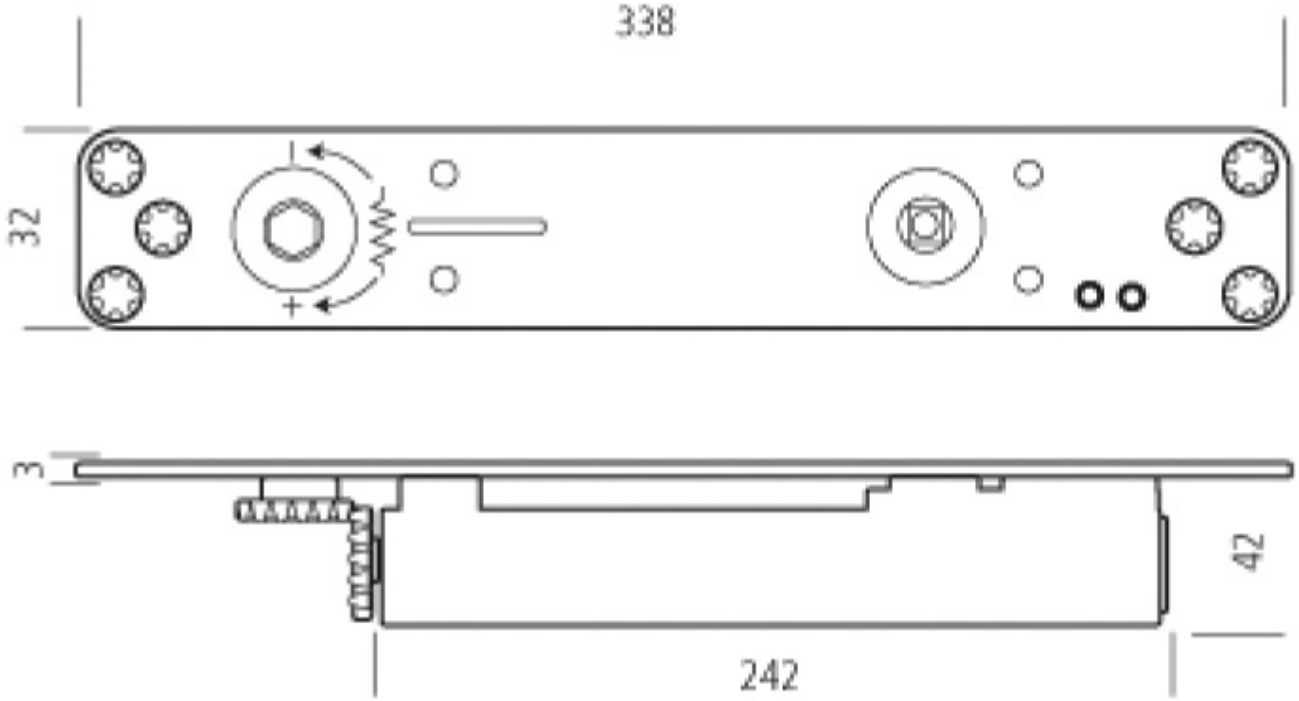# FERME PORTE ENCASTRÉ BOXER