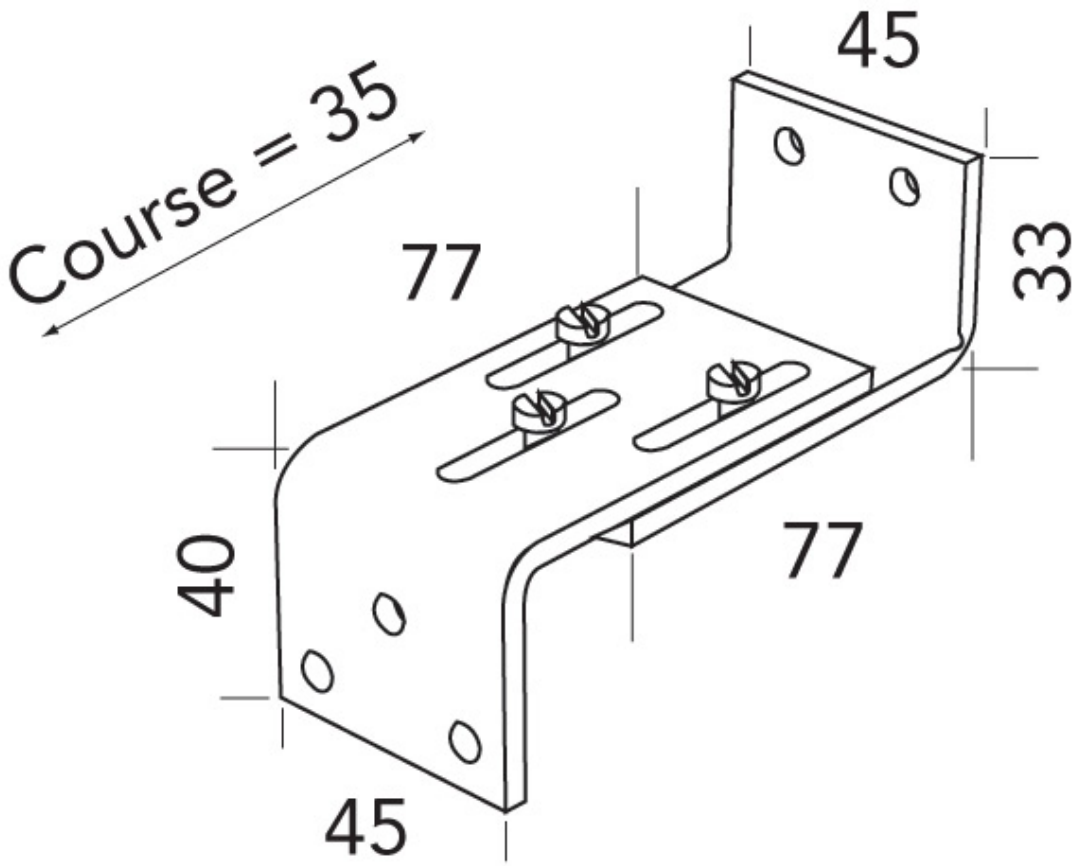ETRIER RÉGLABLE ALU