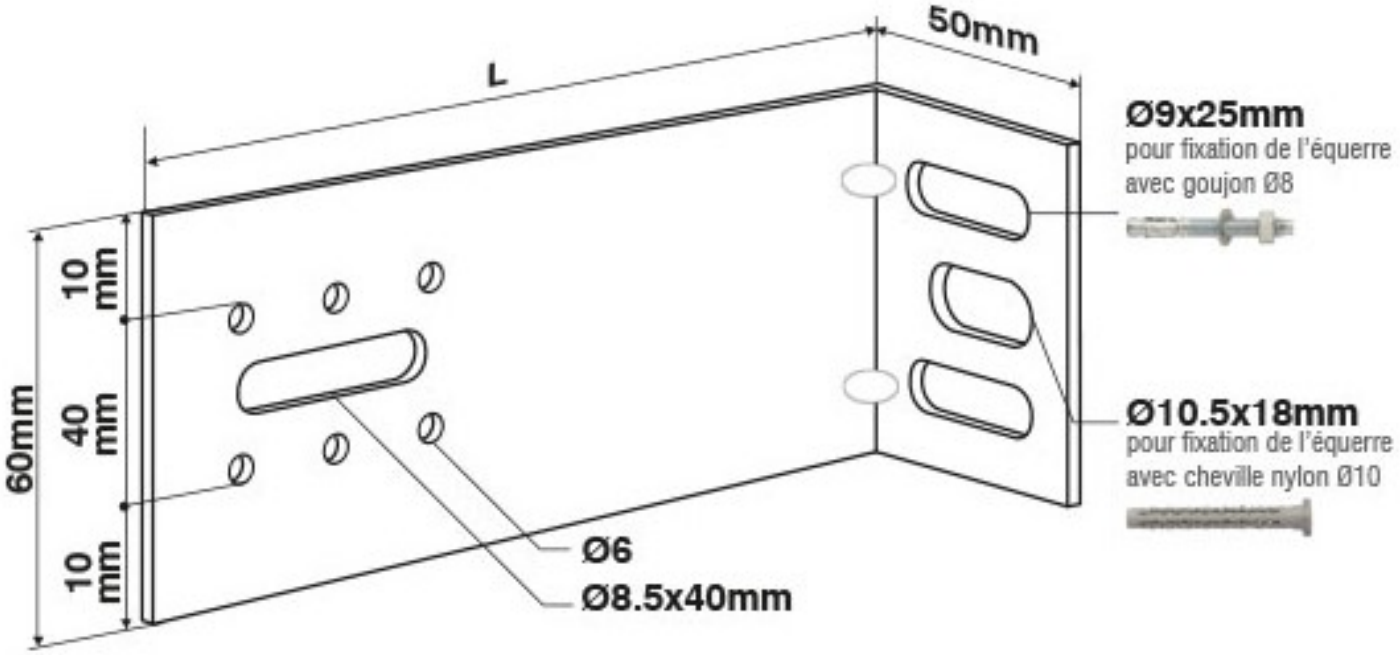EQUERRE DE BARDAGE GALVA