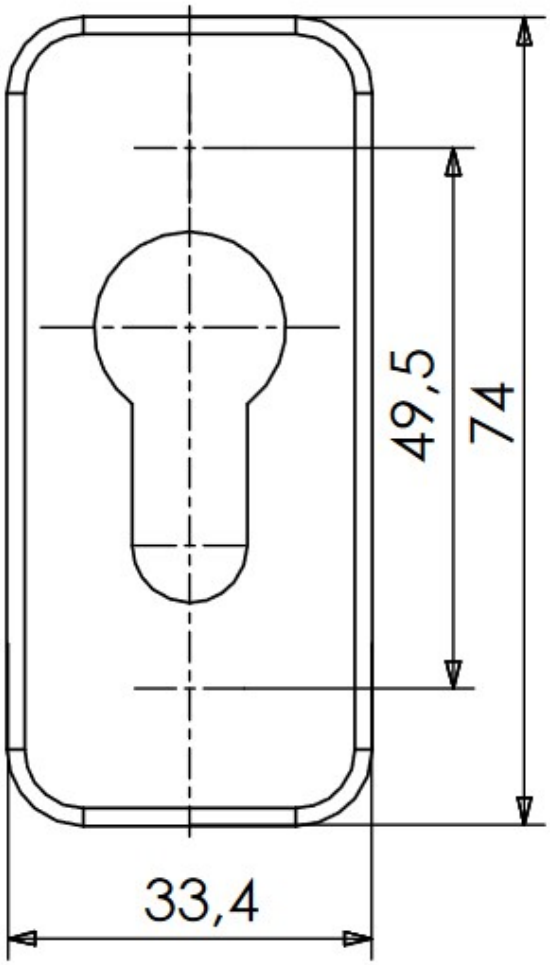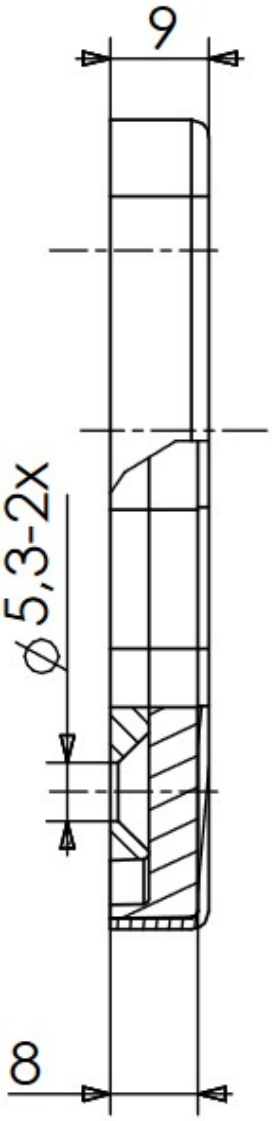capot alu