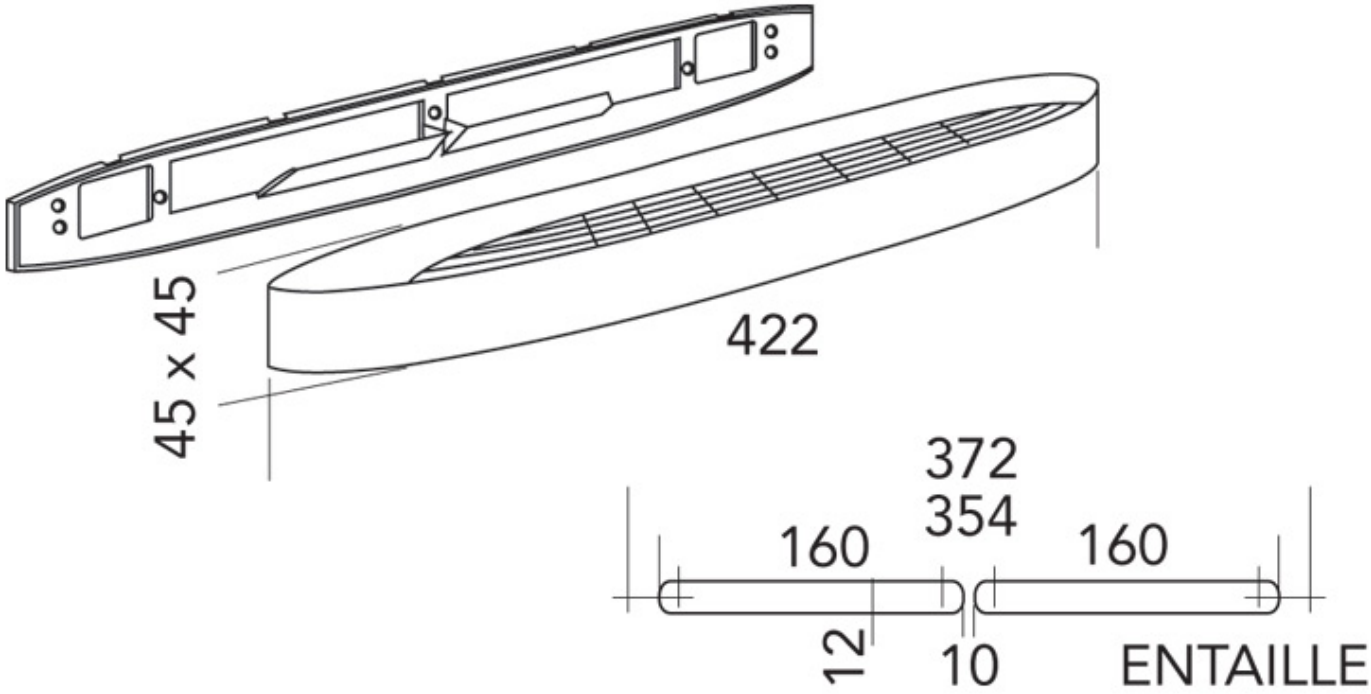ENTRÉE D'AIR ISOLA 2