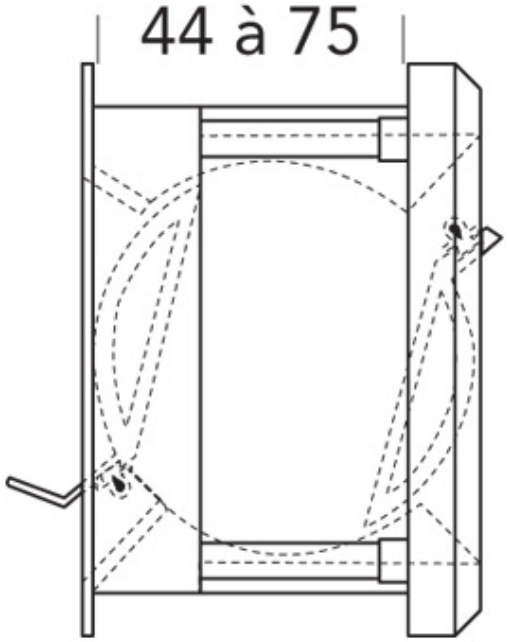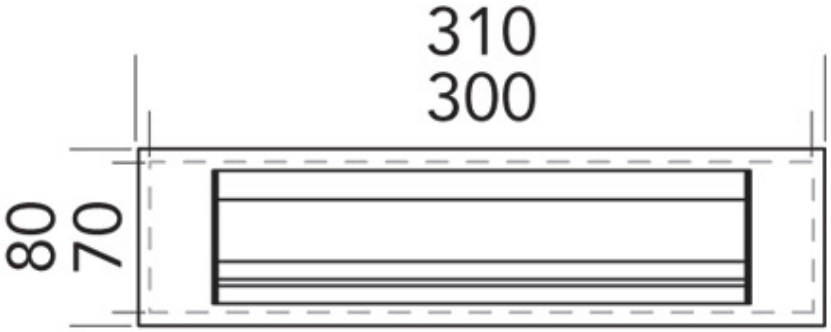# ENTRÉE BOITE AUX LETTRES