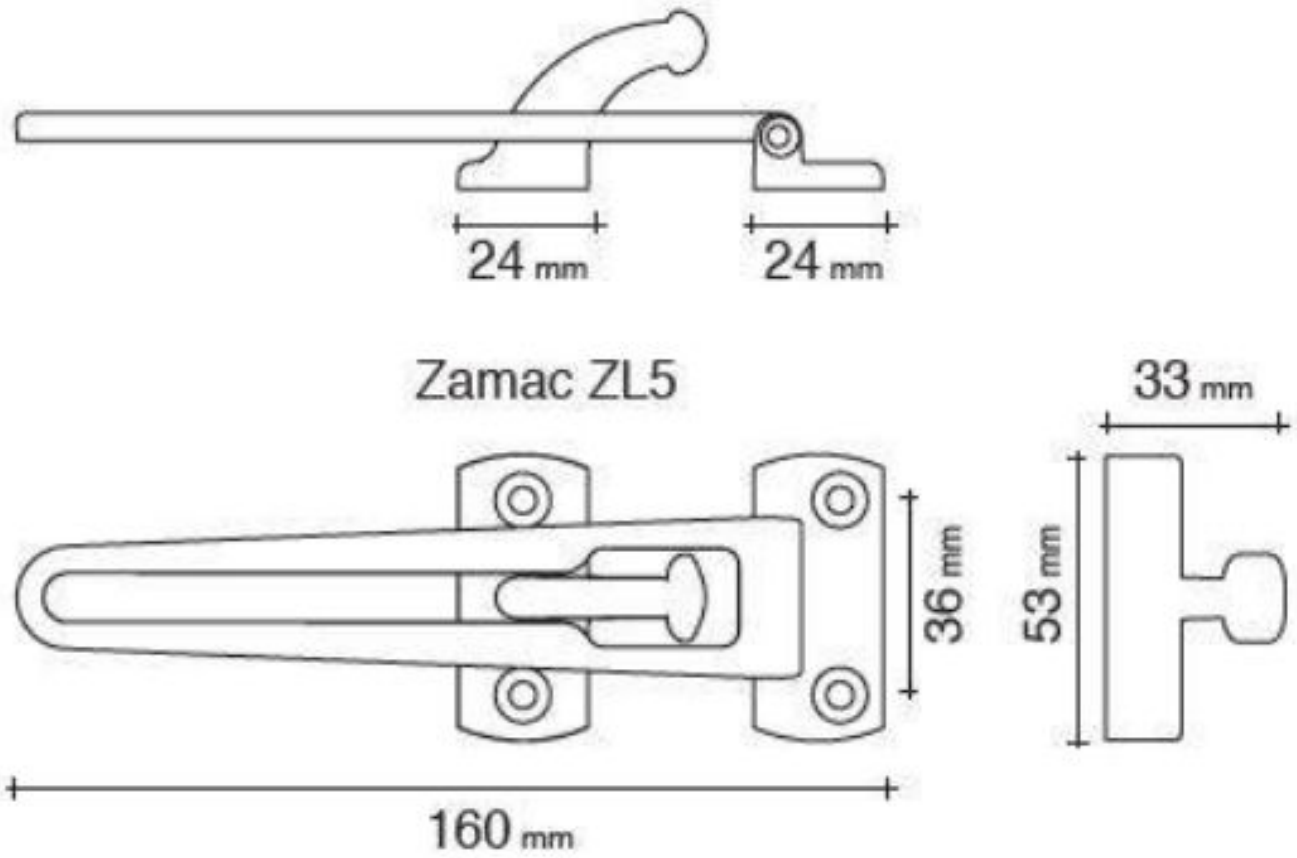# ENTREBAILLEUR DE PORTE MODERN