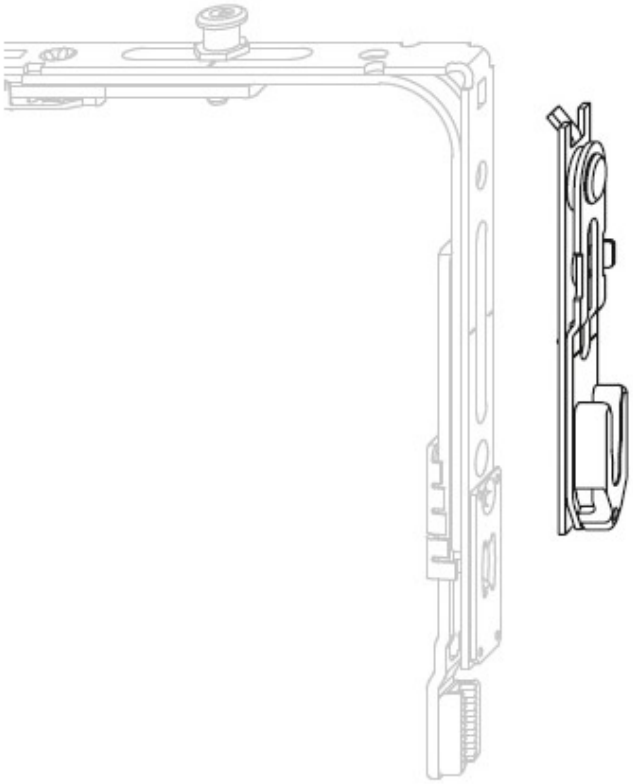ENTREBAILLEUR 2 VANTAUX AF