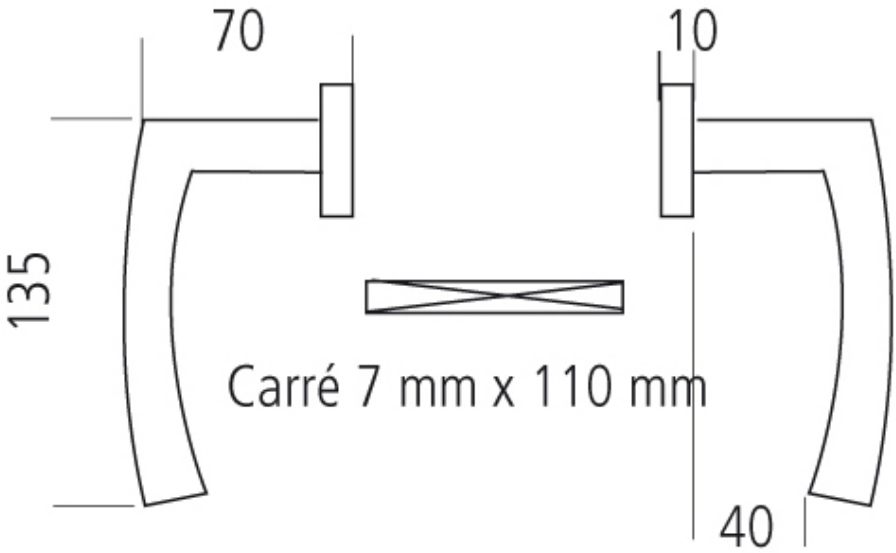ENSEMBLE MAMBO INOX