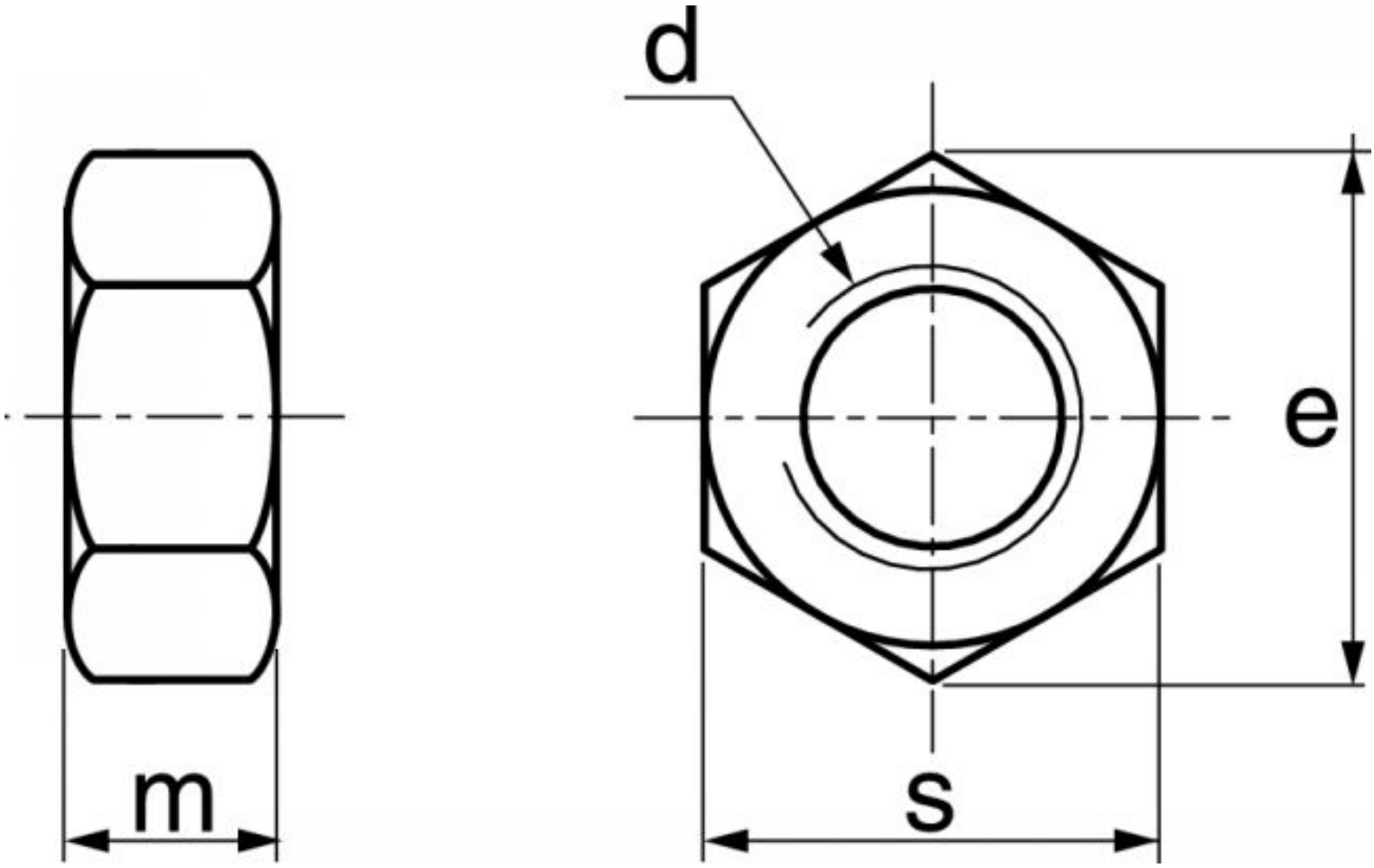ECROU INOX