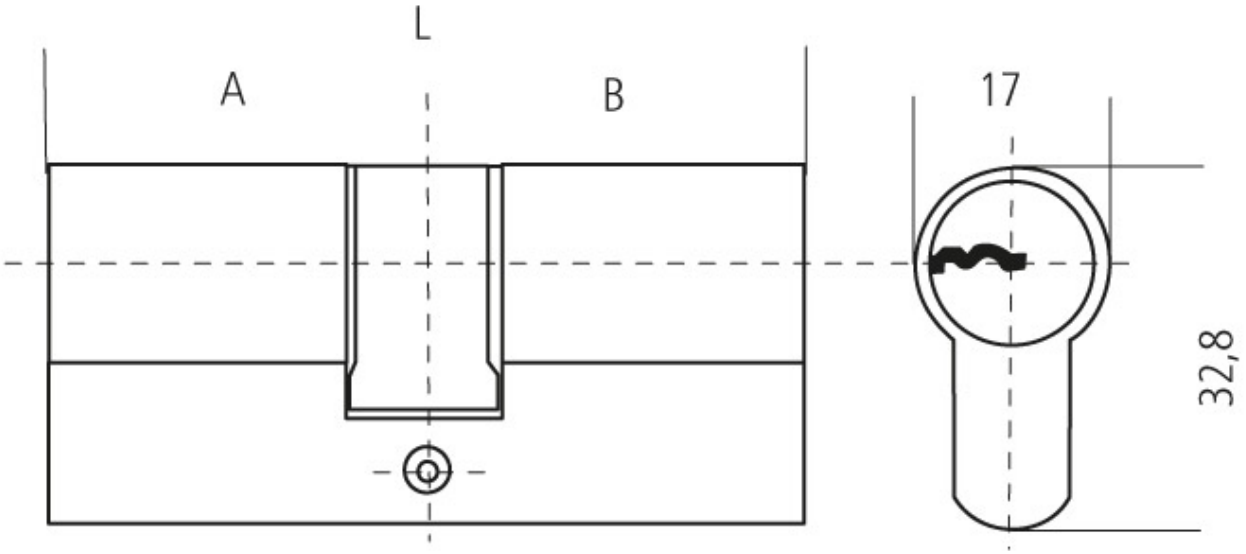CYLINDRE DOUBLE HUNO