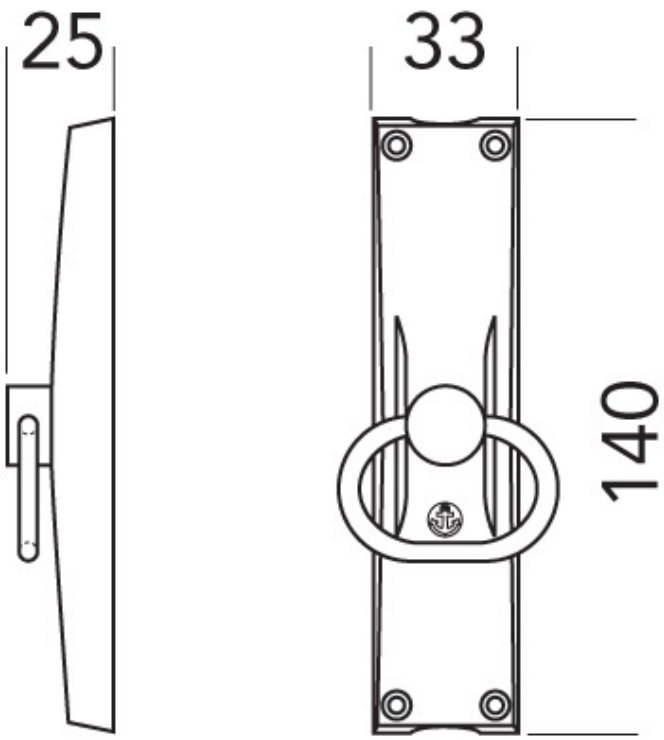CRÉMONE À ANNEAU CSI 04