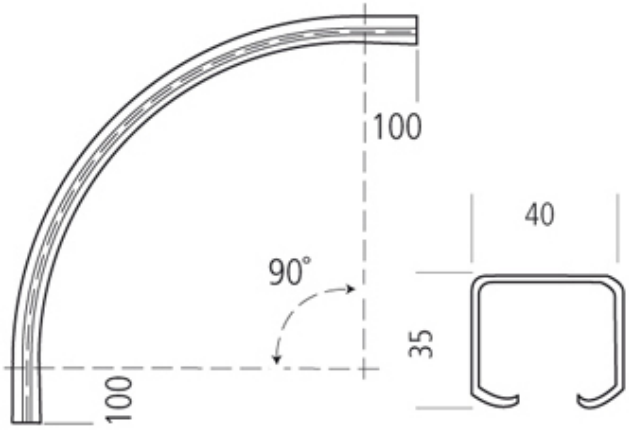COURBE SUPÉRIEURE 120.040