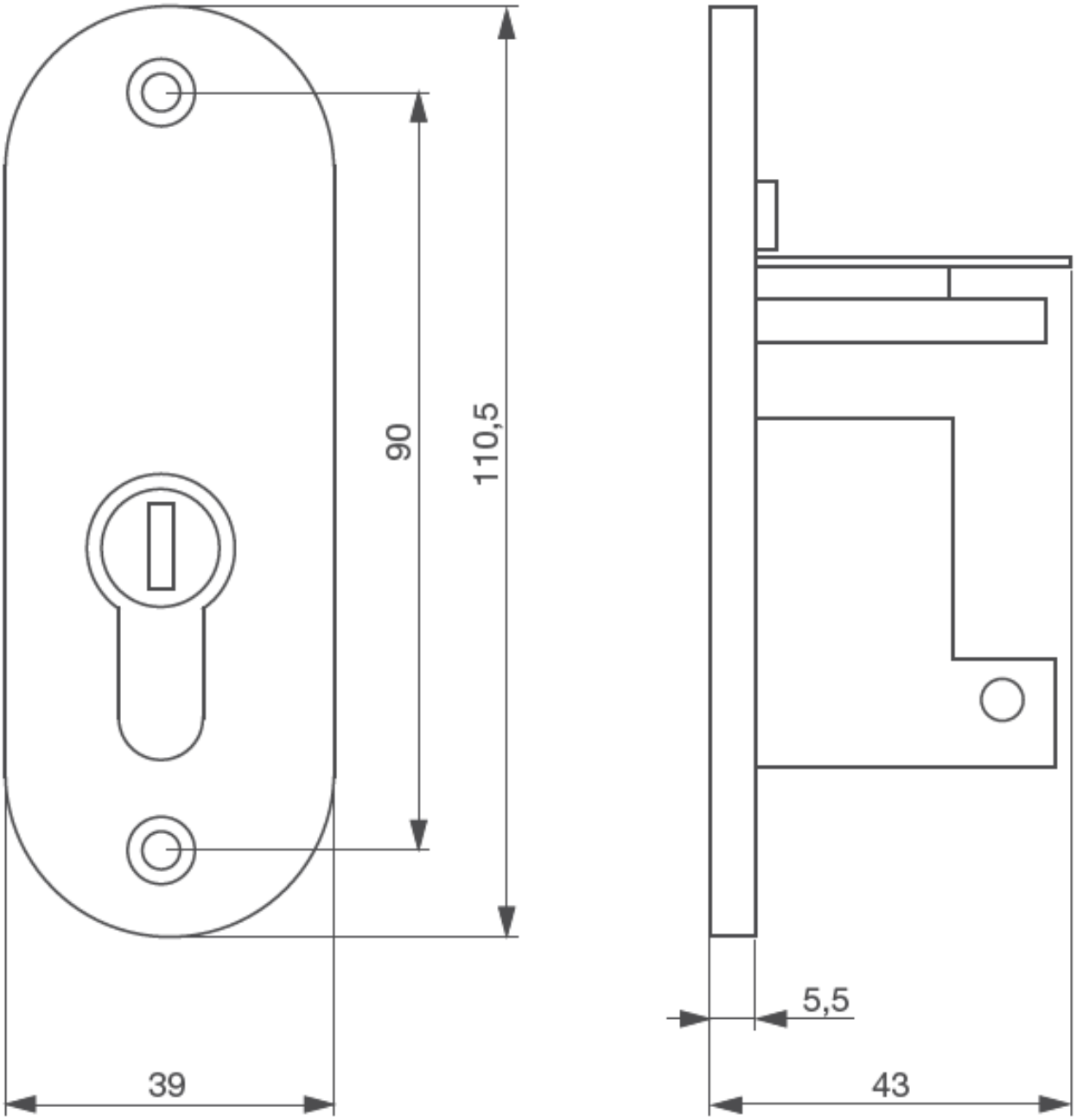CONTACTEUR À CLÉ ÉTROIT