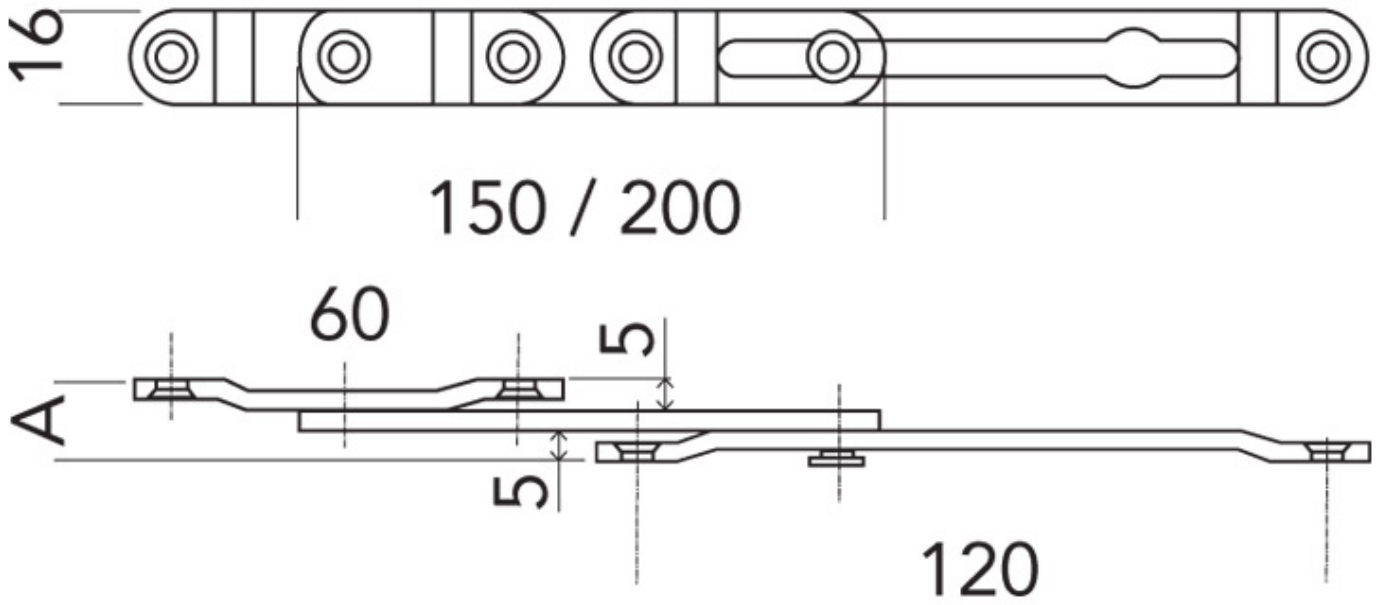COMPAS DE SOUFFLET