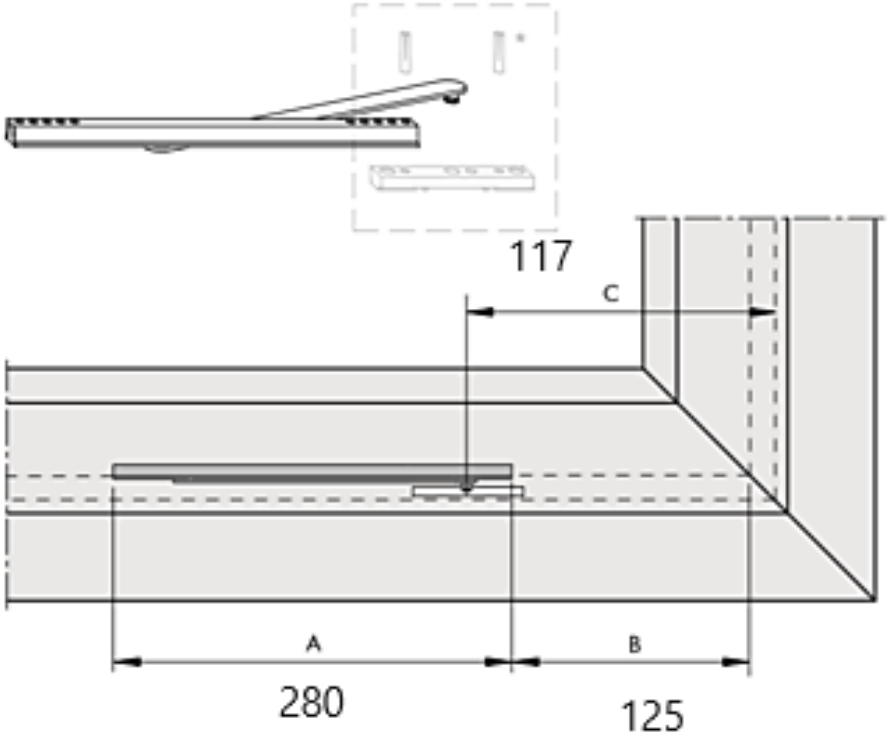COMPAS D'ARRÊT À FREIN