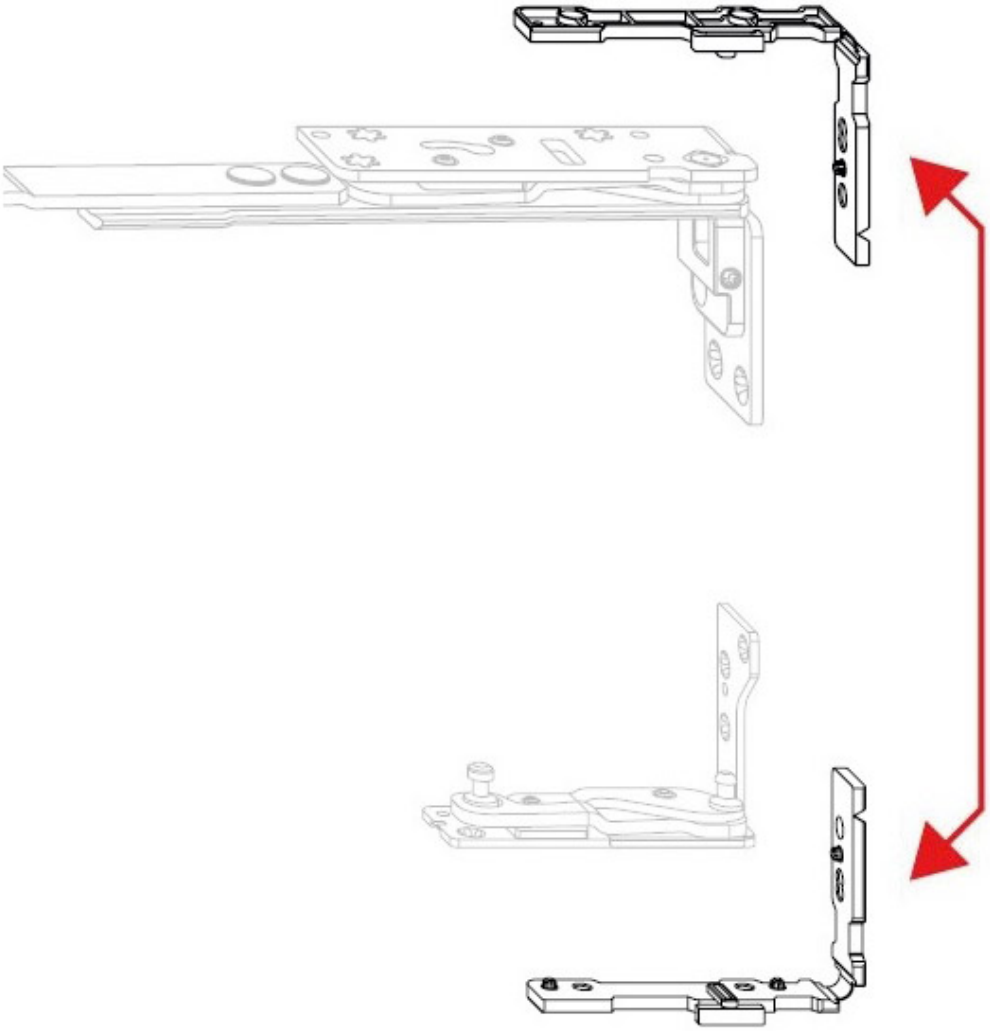CALE AX 30