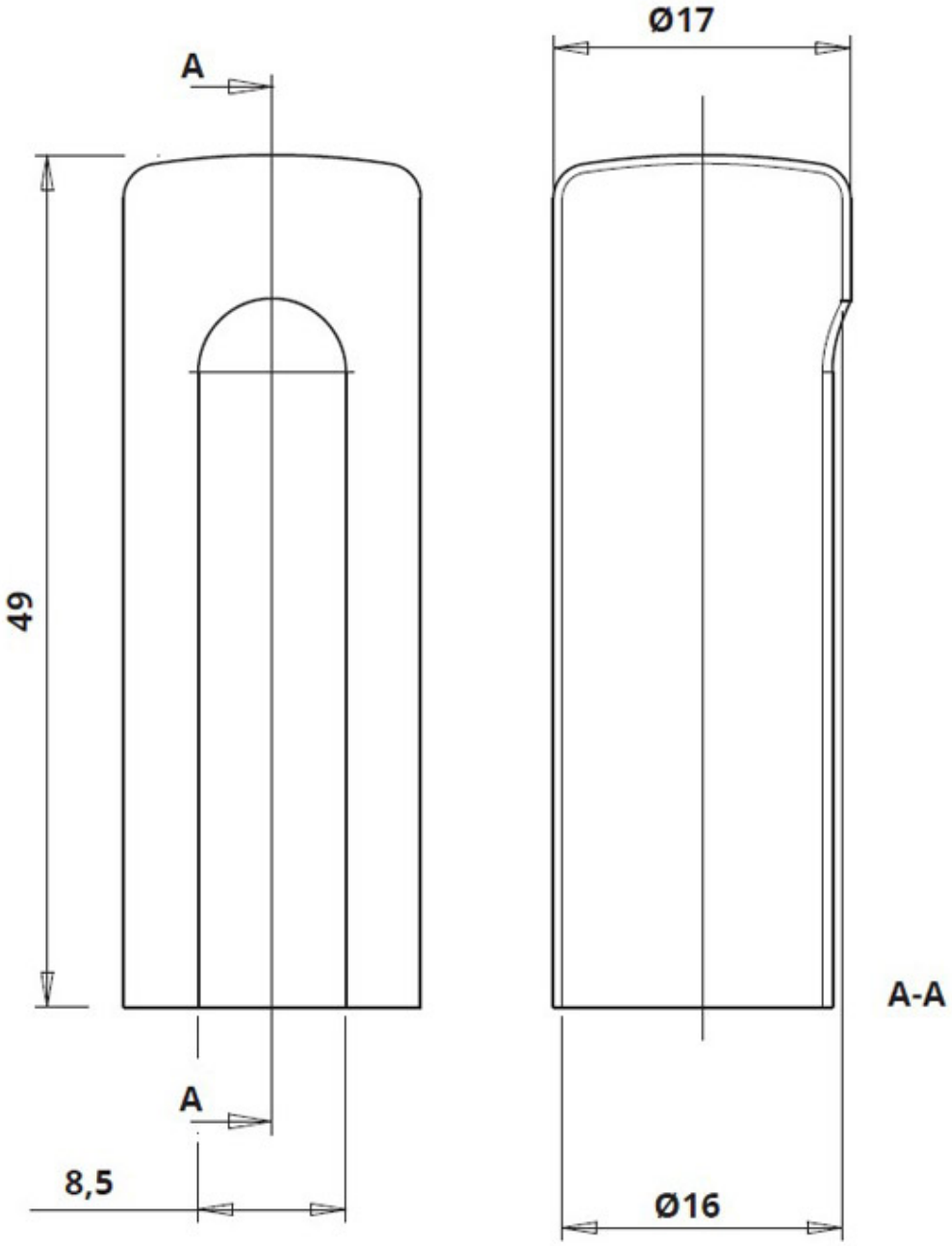CACHE FICHE ALU BOUT PLAT