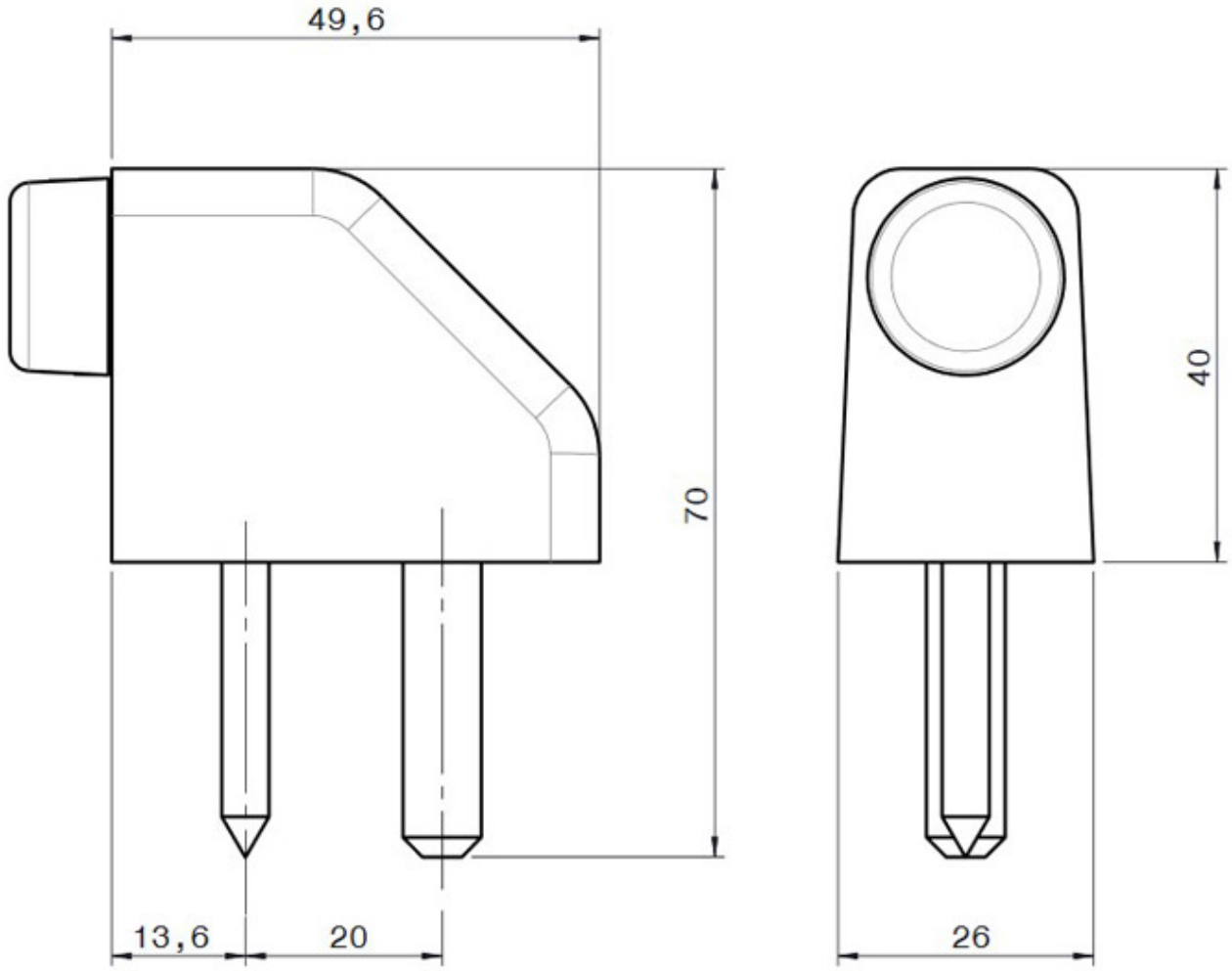BUTÉE LUCE