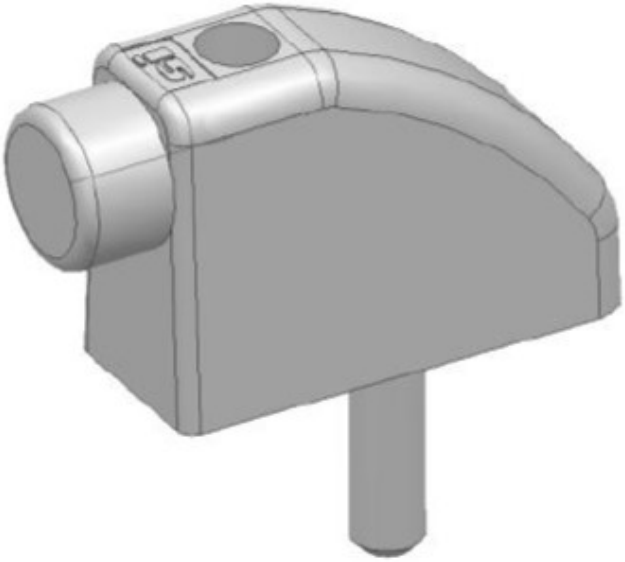BUTÉE HS