BUTÉE DE SOL POUR ÉLECTRADROP
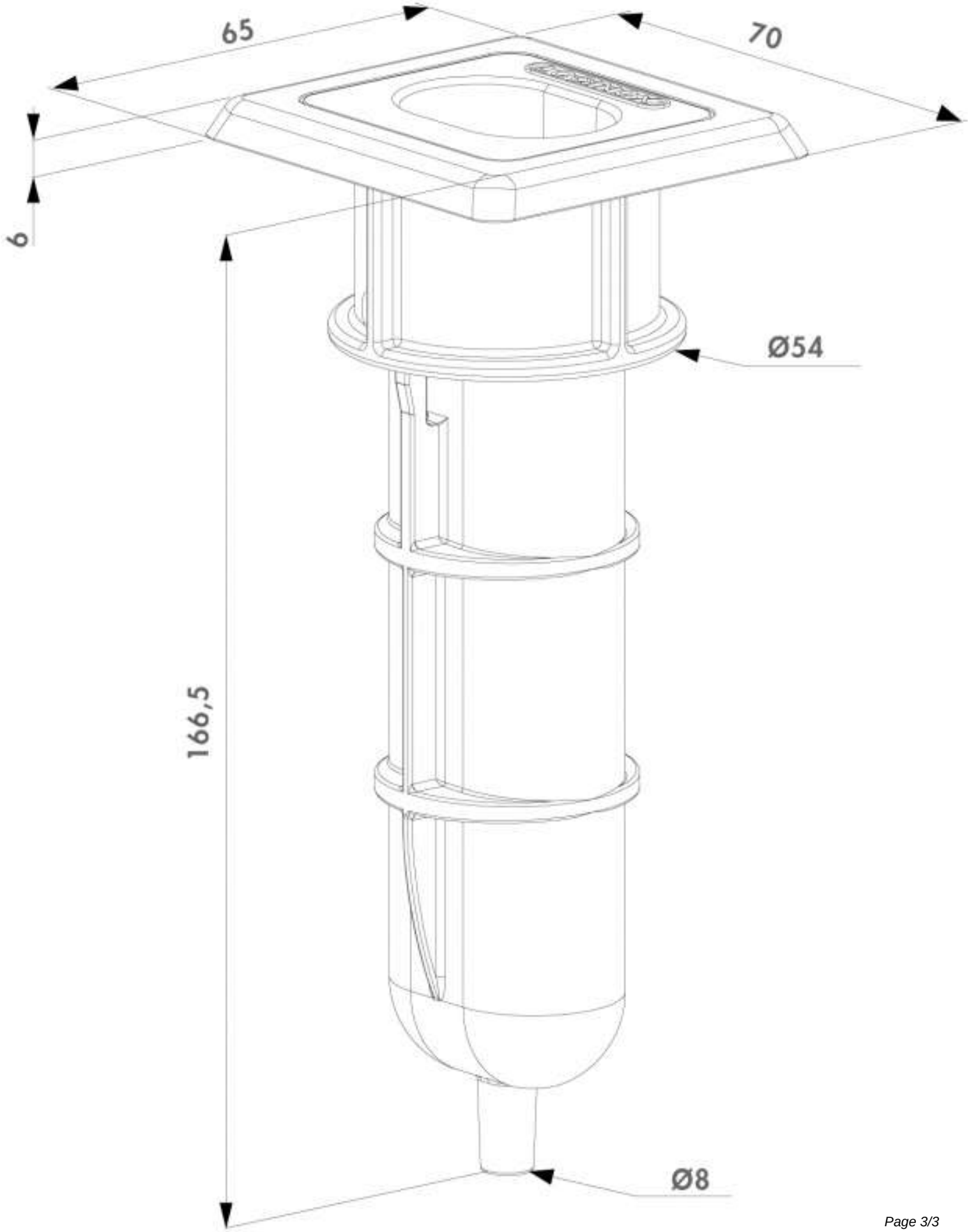
BUTÉE DE SOL POUR ÉLECTRADROP