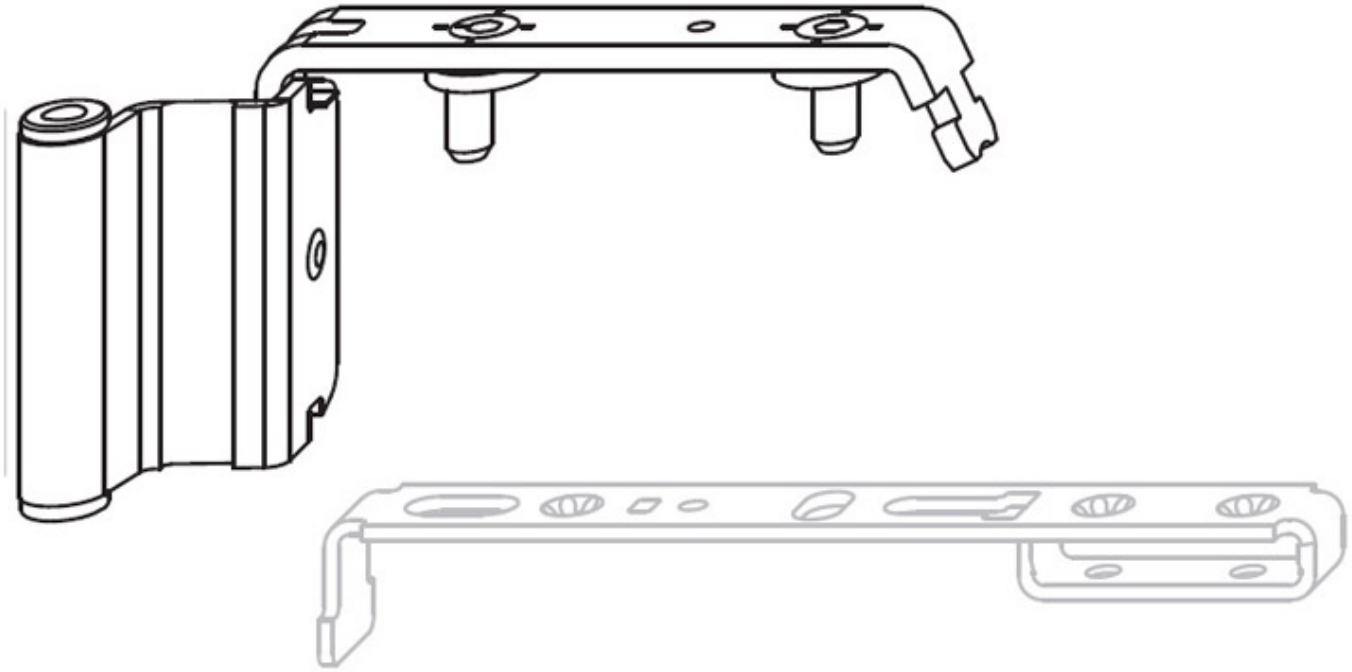BRAS COMPAS OF AVEC FICHE 12/20-13 AF/IP