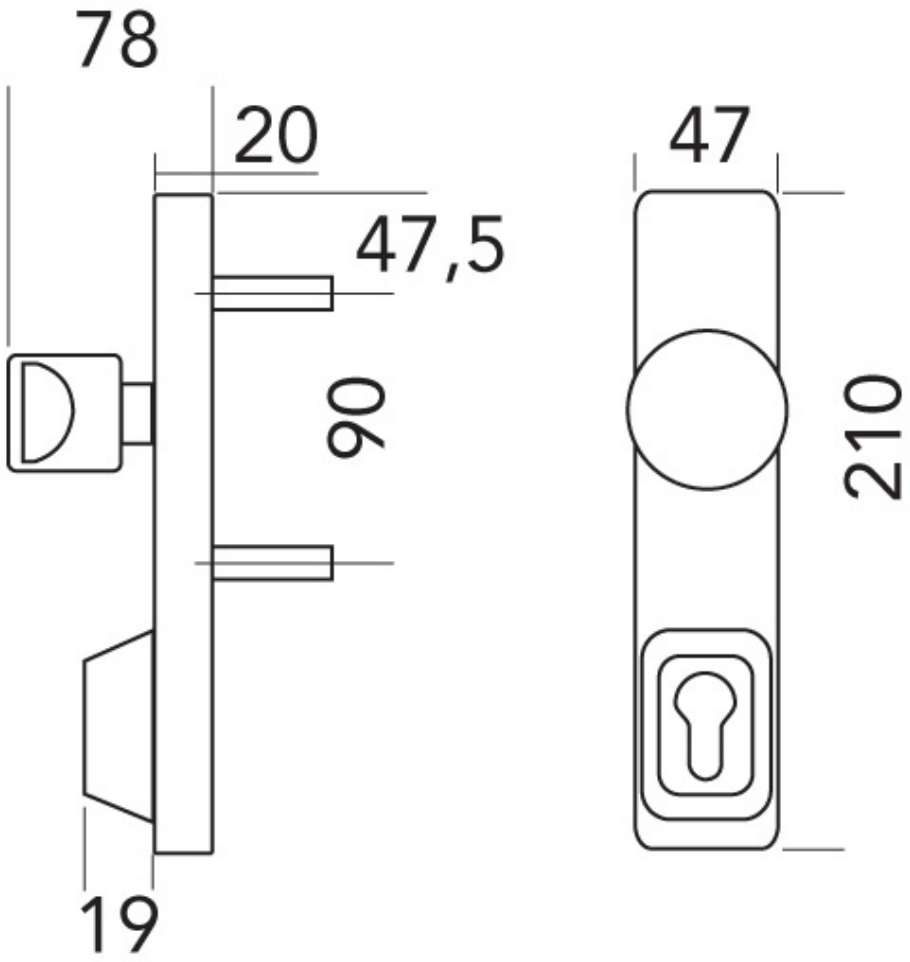# BOUTON TOURNANT POUR ANTIPANIQUE