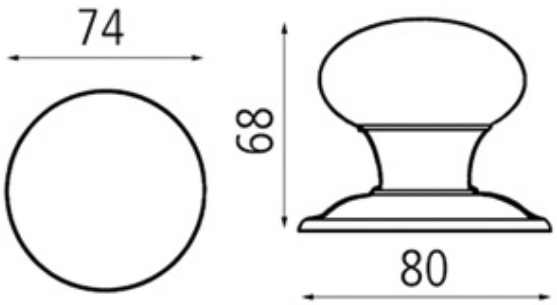BOUTON INOX