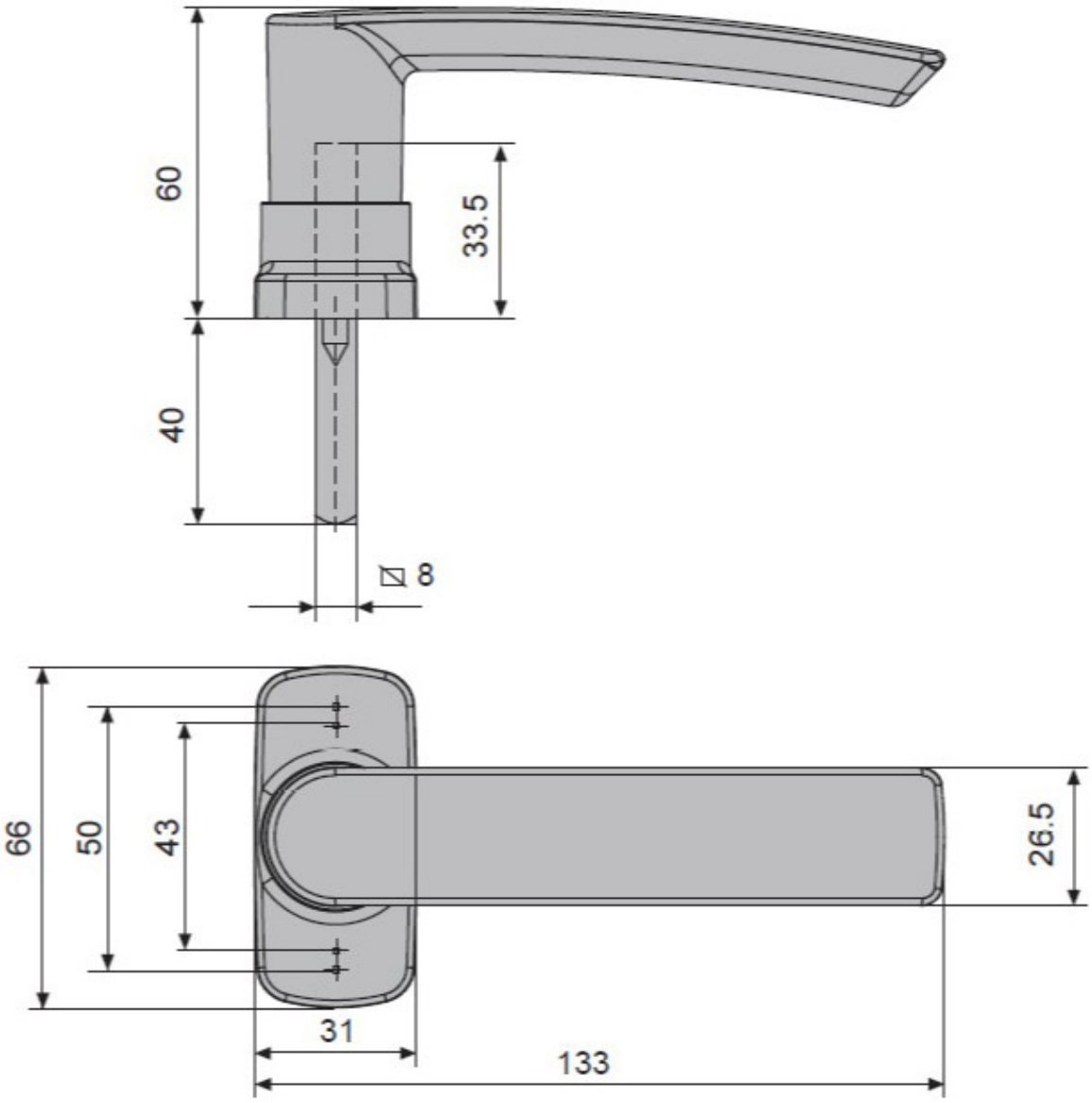BÉQUILLE SIMPLE HERA