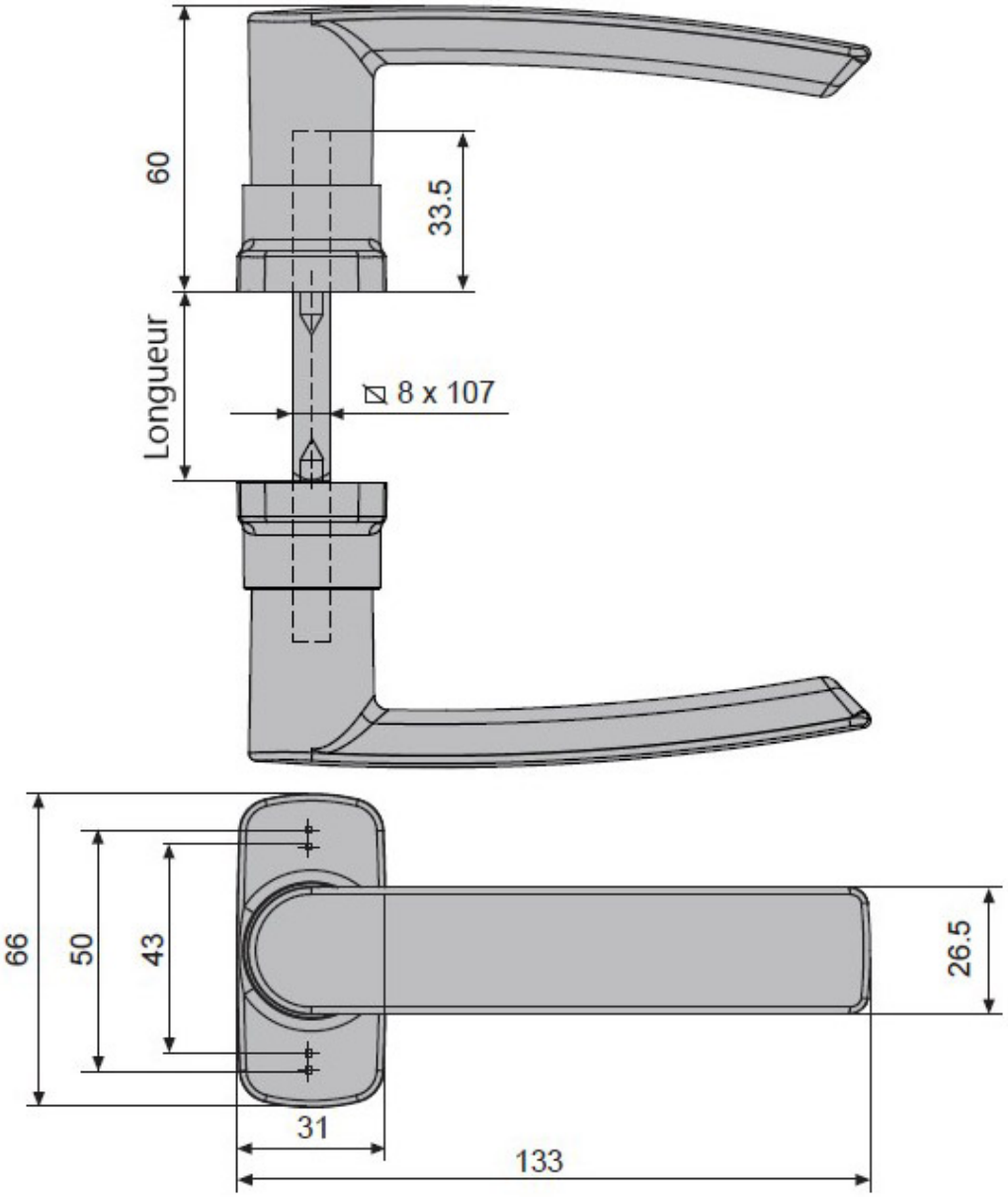BÉQUILLE DOUBLE HERA