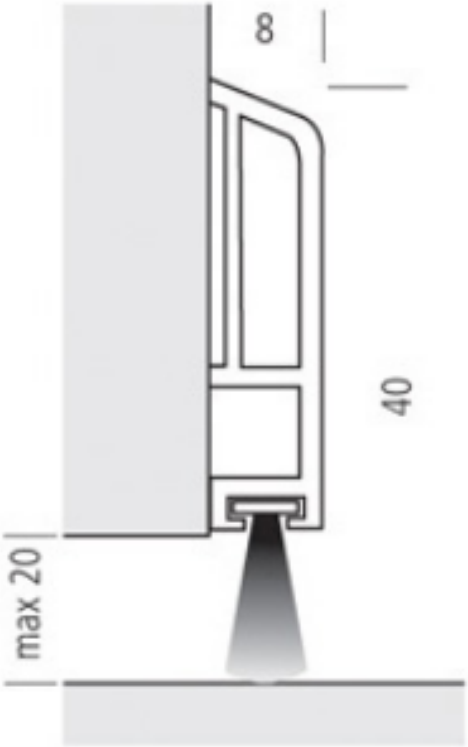BAS DE PORTE DE RÉNOVATION