AXE CARRÉ POUR PIVOTS SÉRIE 750/7300

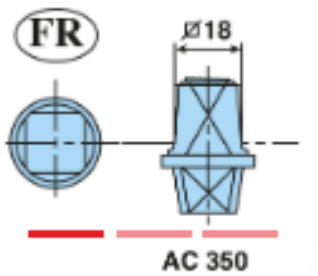

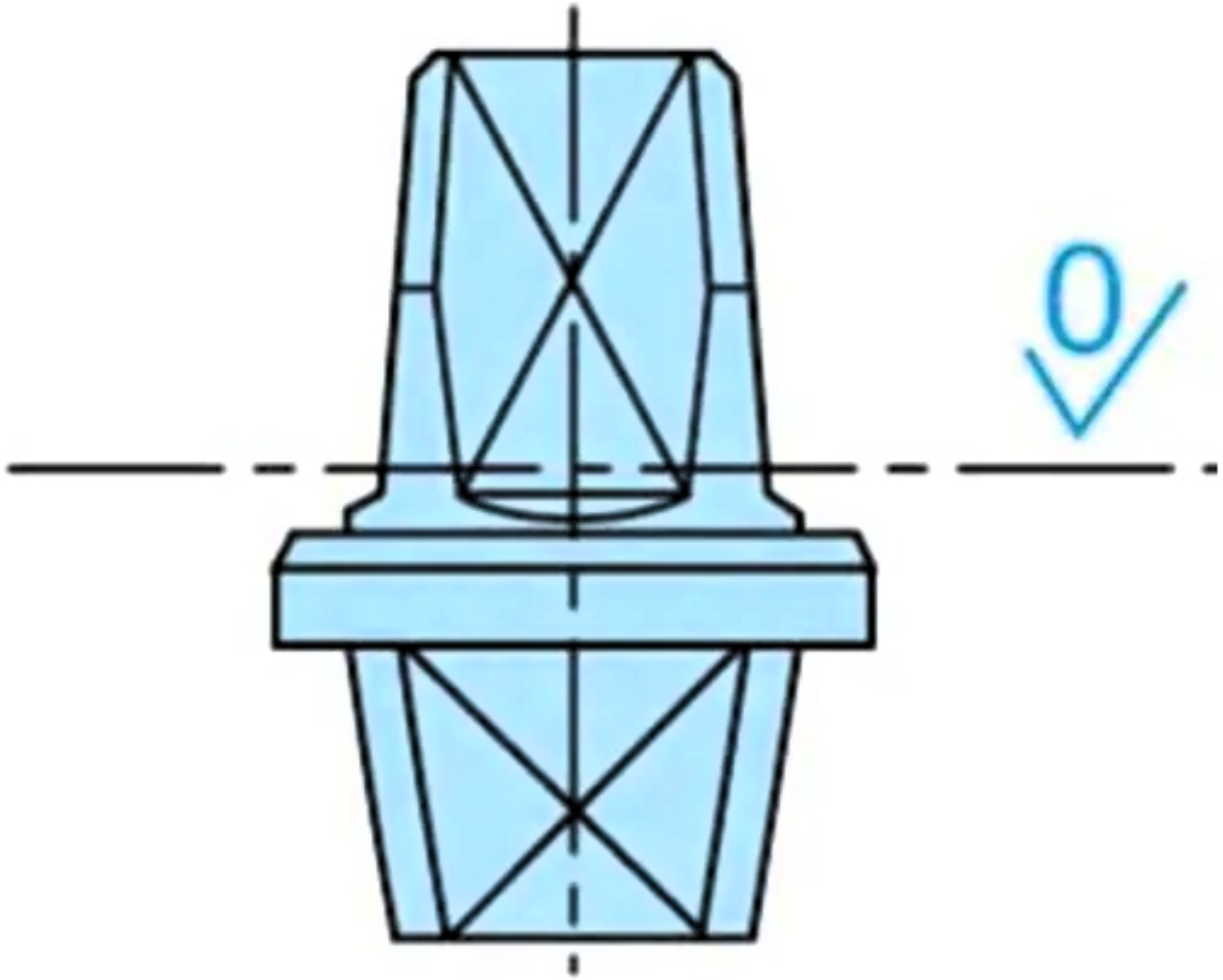
0