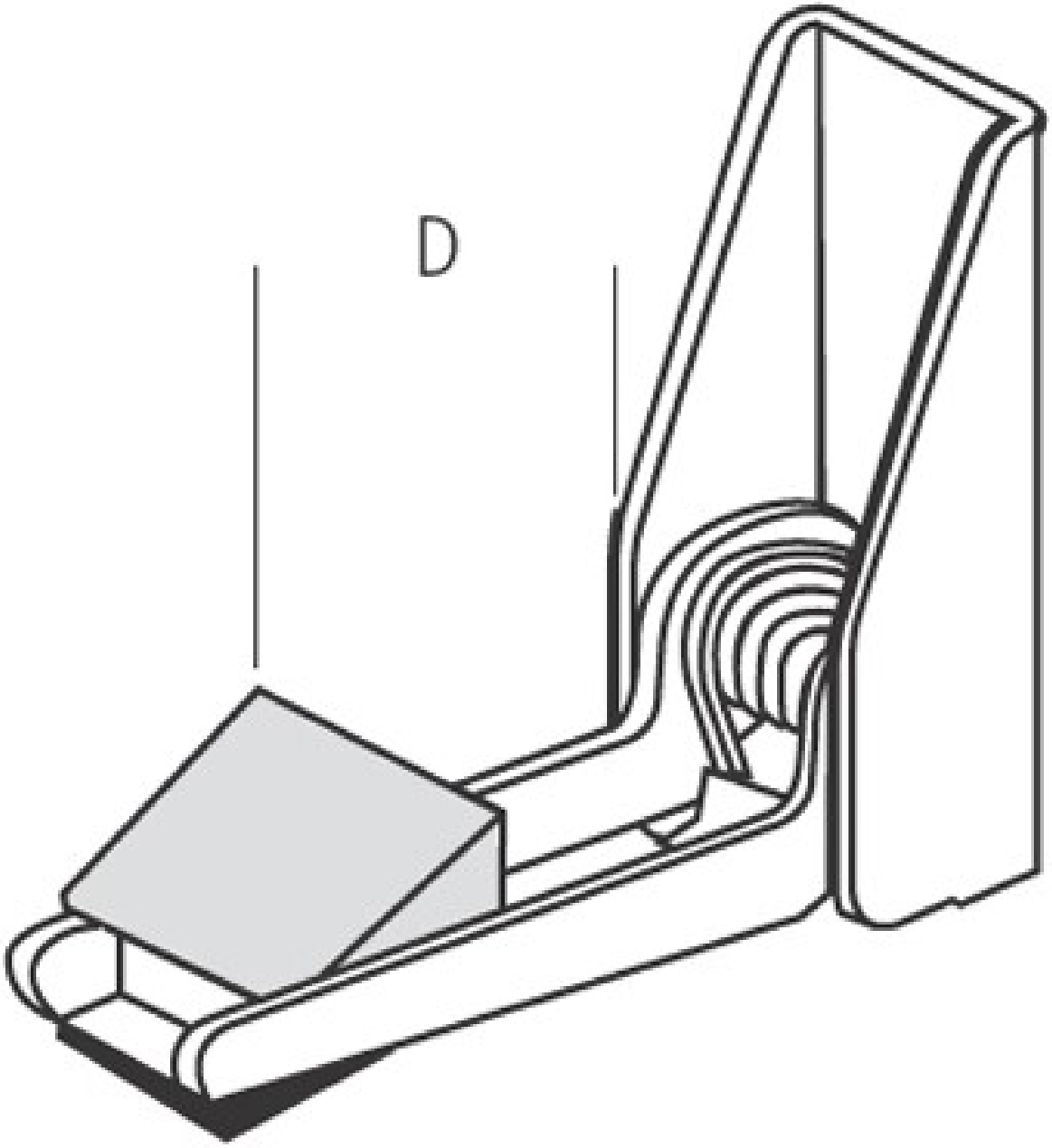ARRÊT AUTOMATIQUE ALUMINIUM