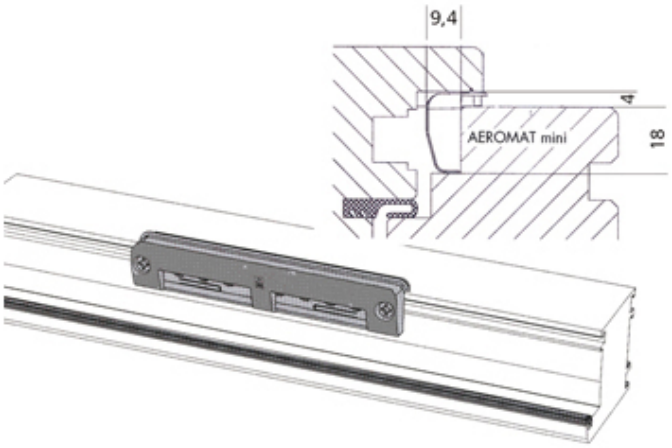AÉROMAT MINI