ADAPTATEUR POUR MOTEUR STANDARD

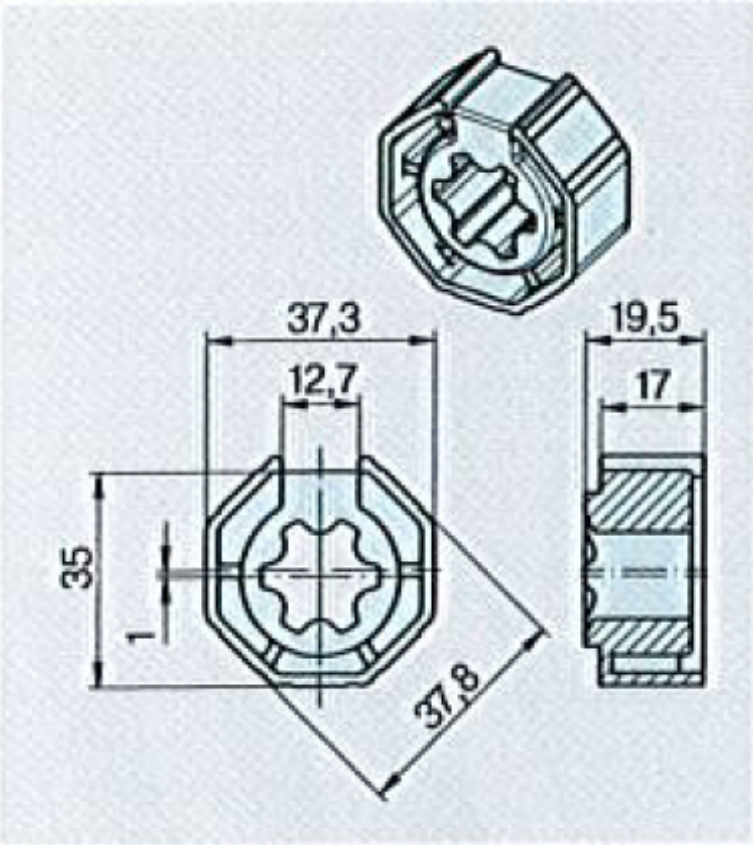

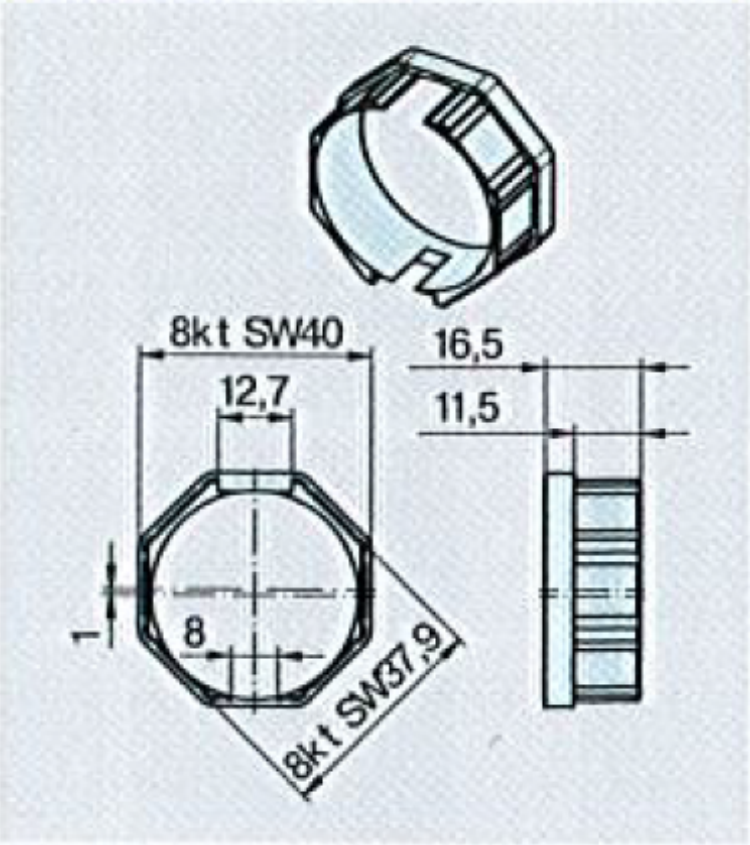

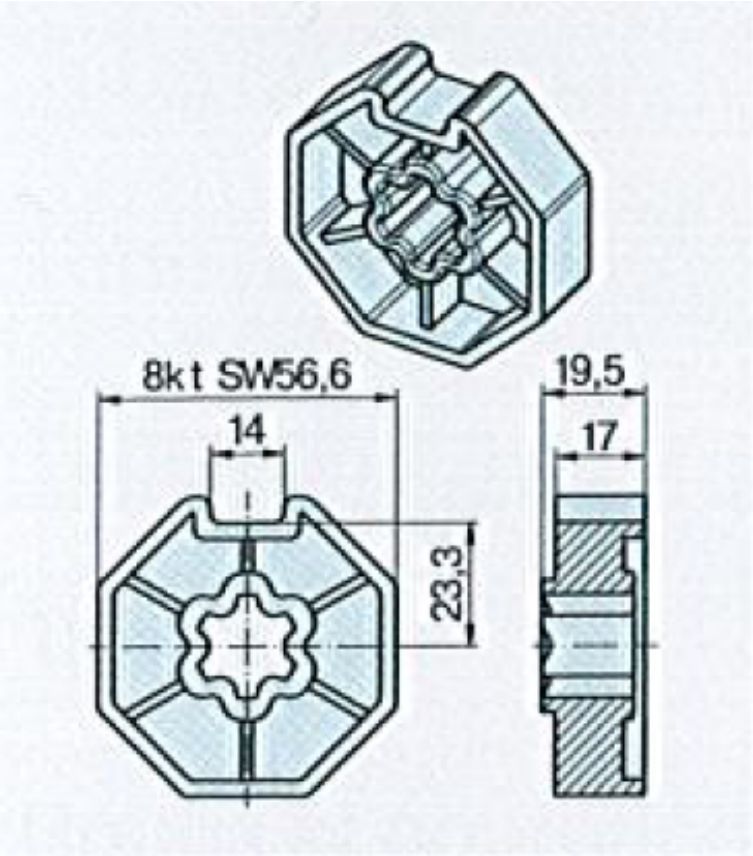
8kt SW56,6
14
23,3
19,5
17

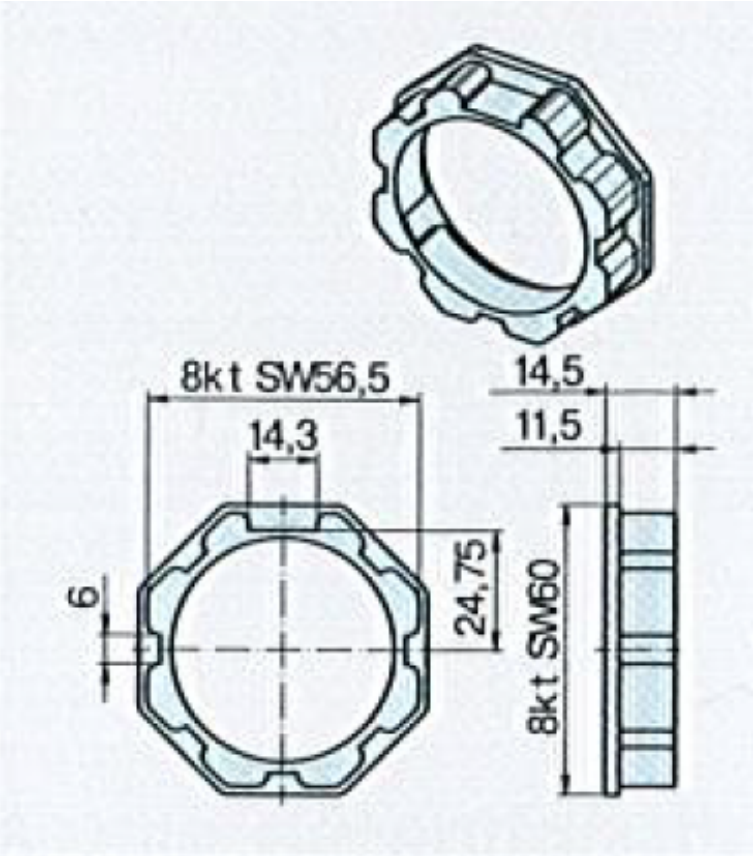
8kt SW56,5
14,3
6
24,75
14,5
11,5
8kt SW60

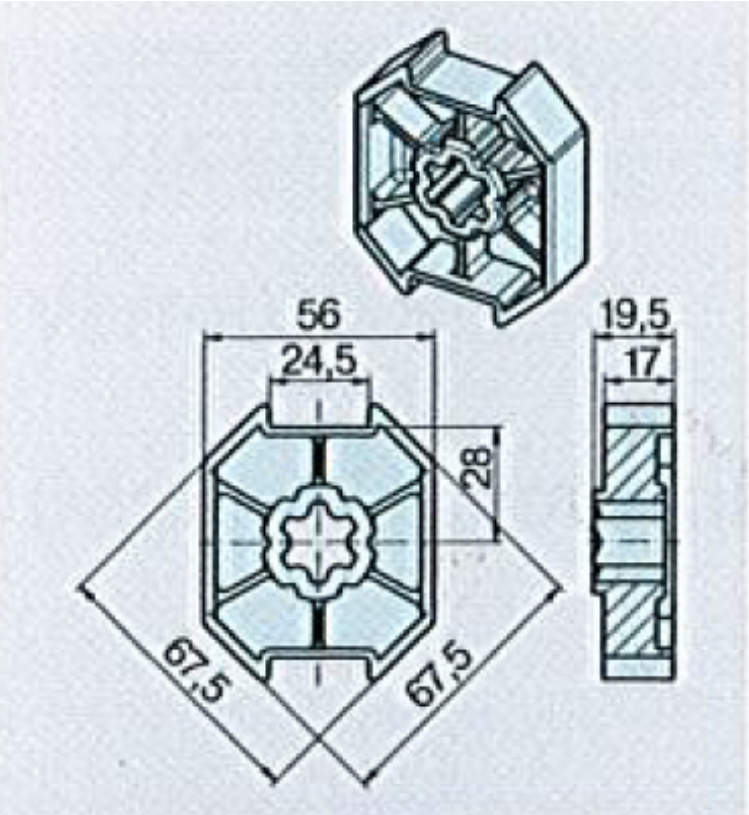
56
24,5
28
67,5
67,5
19,5
17

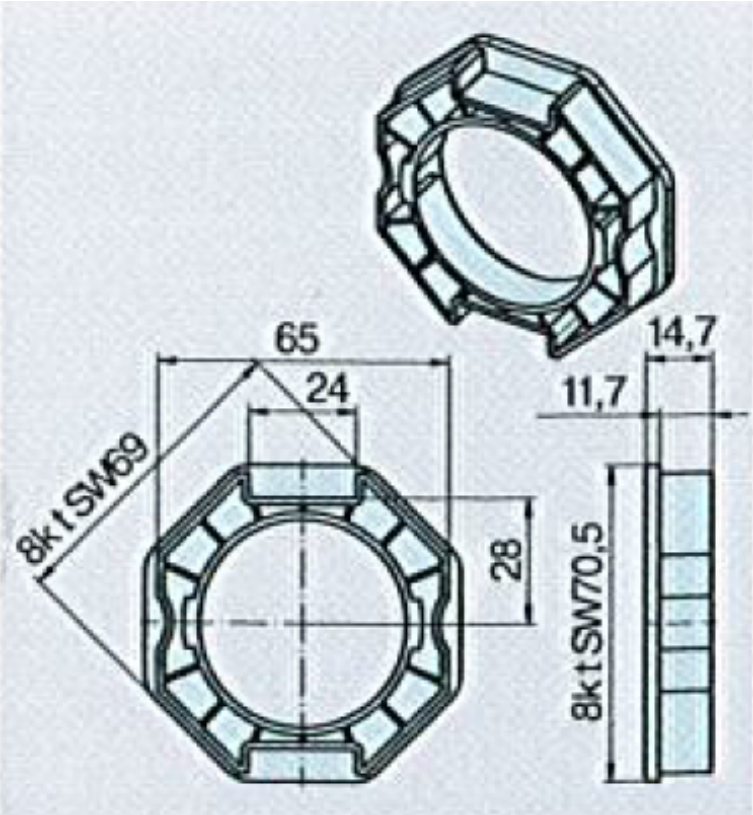
65
24
8kt SW69
28
14,7
11,7
8kt SW70,5

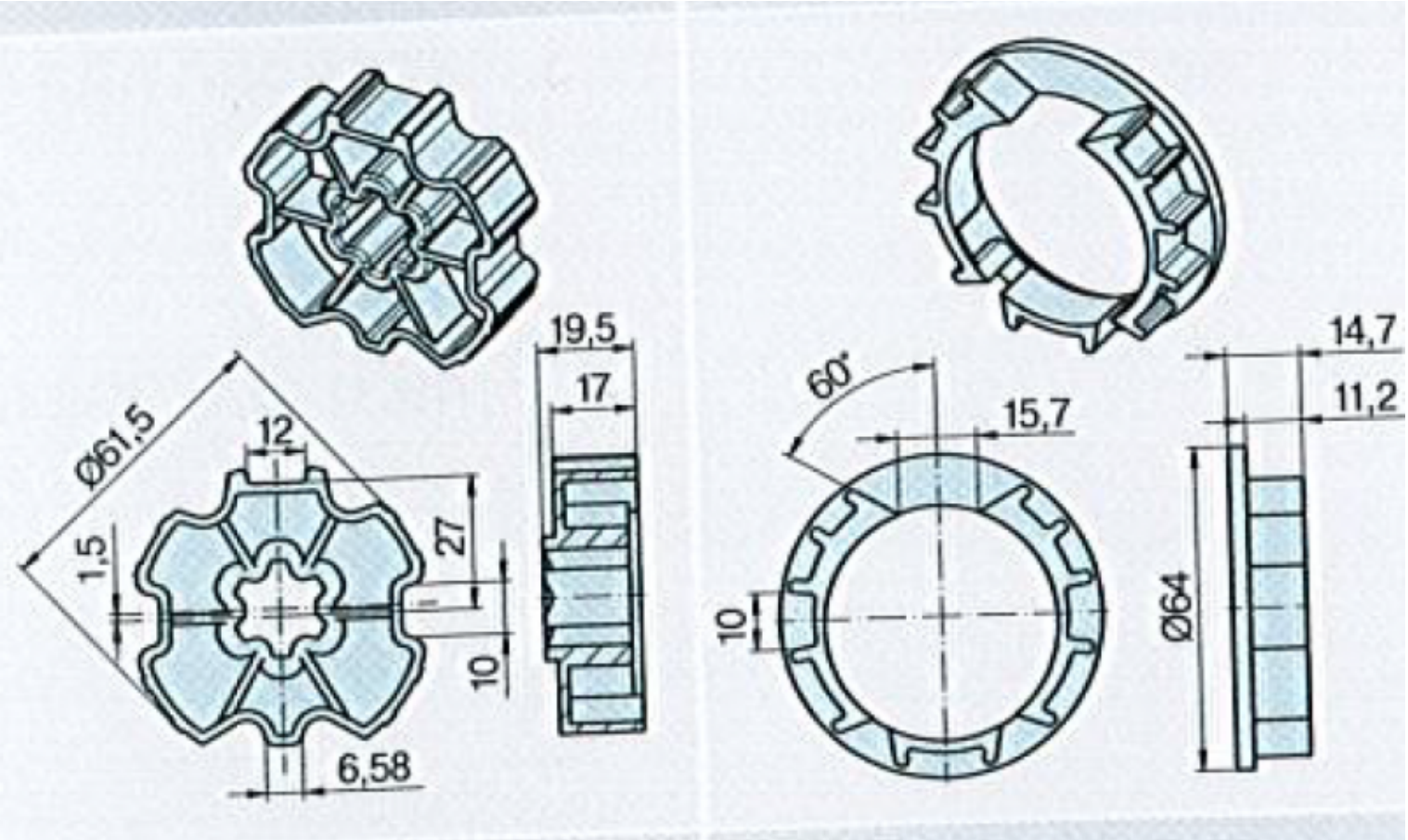
19,5
17
Ø61,5
12
1,5
27
10
6,58
60°
15,7
10
14,7
11,2
Ø64

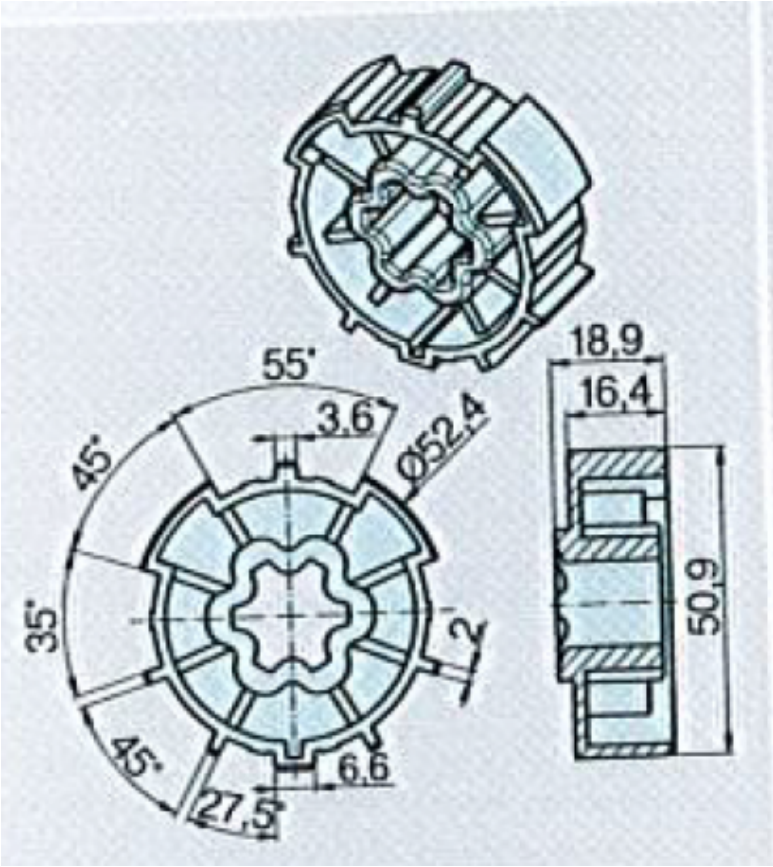
55°
3,6
Ø52,4
45°
35°
2
45°
6,6
27,5
18,9
16,4
50,9

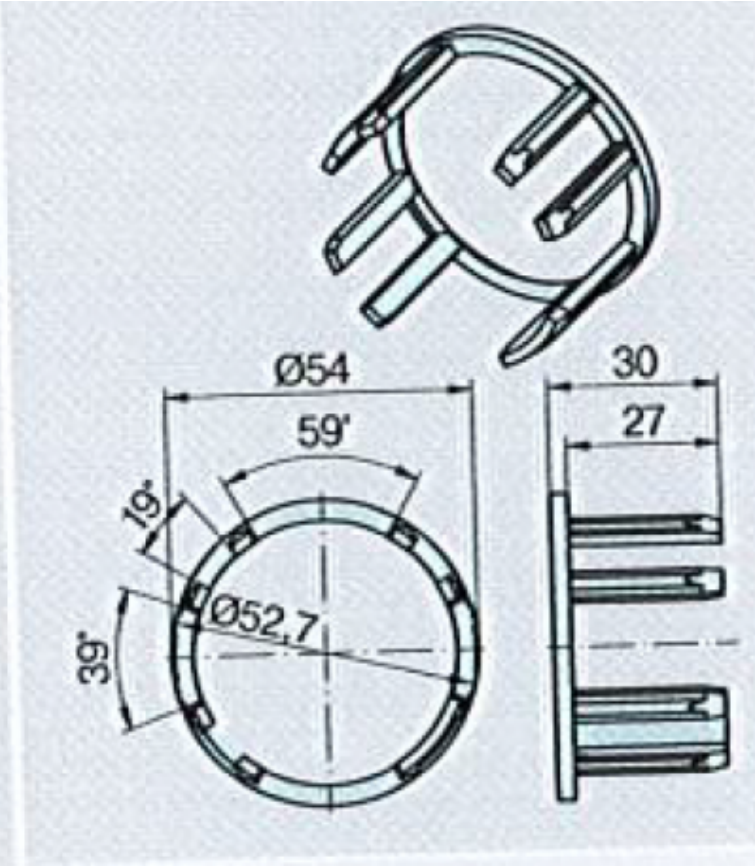
Ø54
59°
19°
Ø52,7
39°
30
27

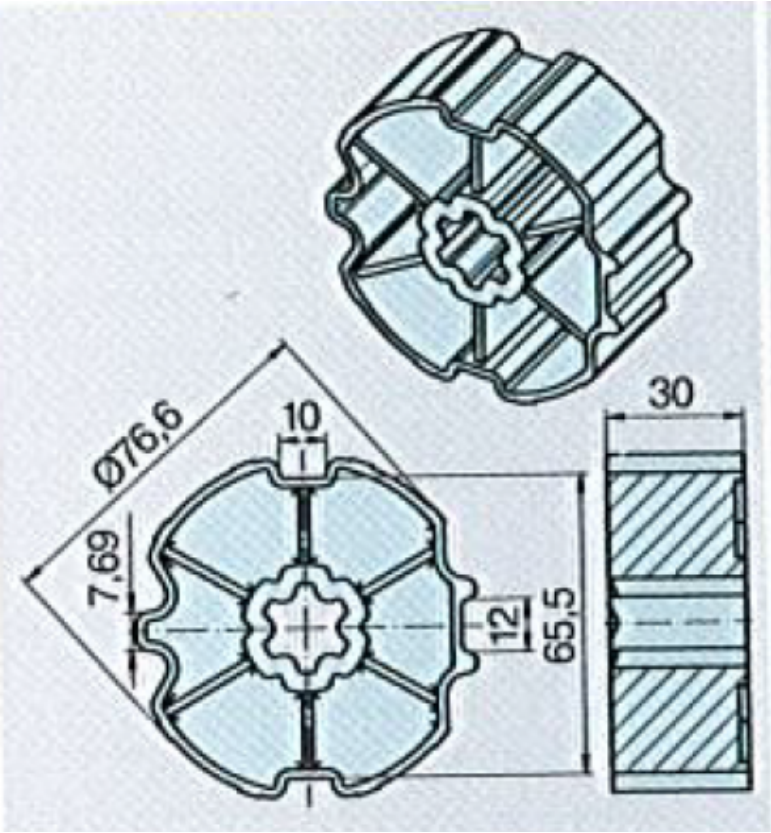
Ø76,6
10
7,69
12
65,5
30

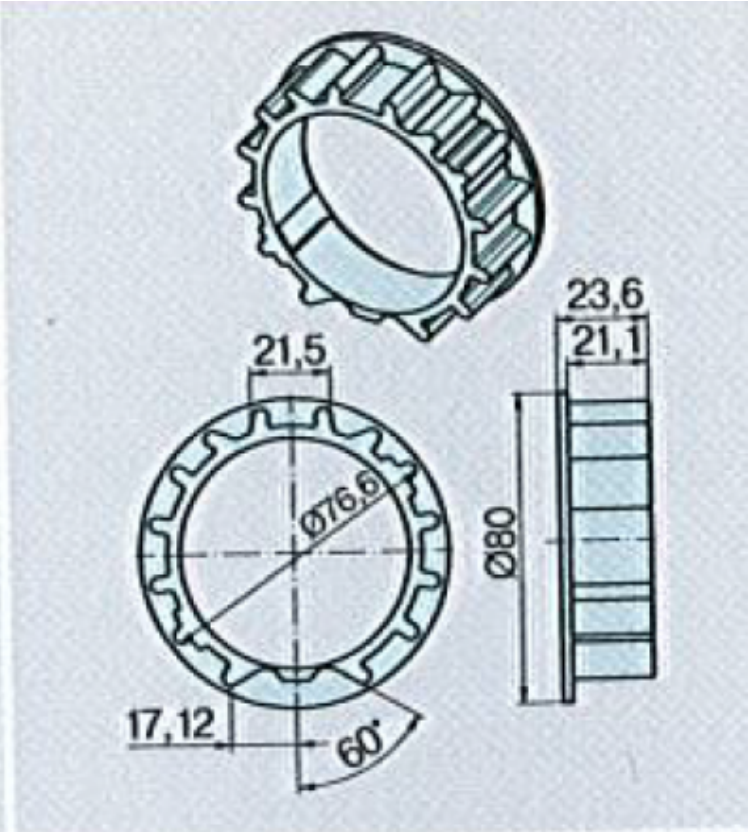
21,5
Ø76,6
17,12
60°
23,6
21,1
Ø80

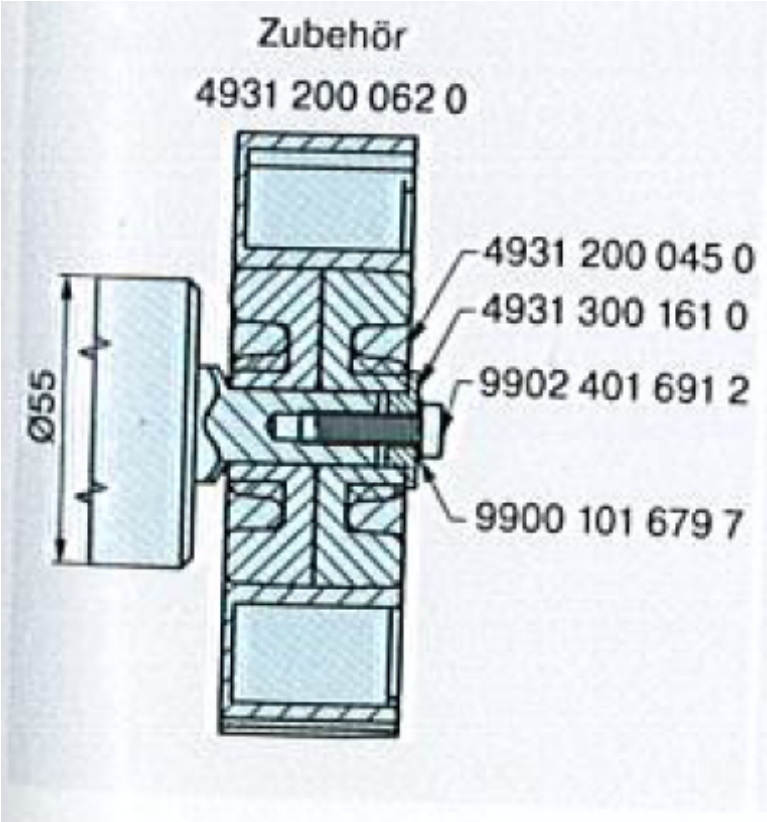
Zubehör
4931 200 062 0
4931 200 045 0
4931 300 161 0
9902 401 691 2
9900 101 679 7
Ø55

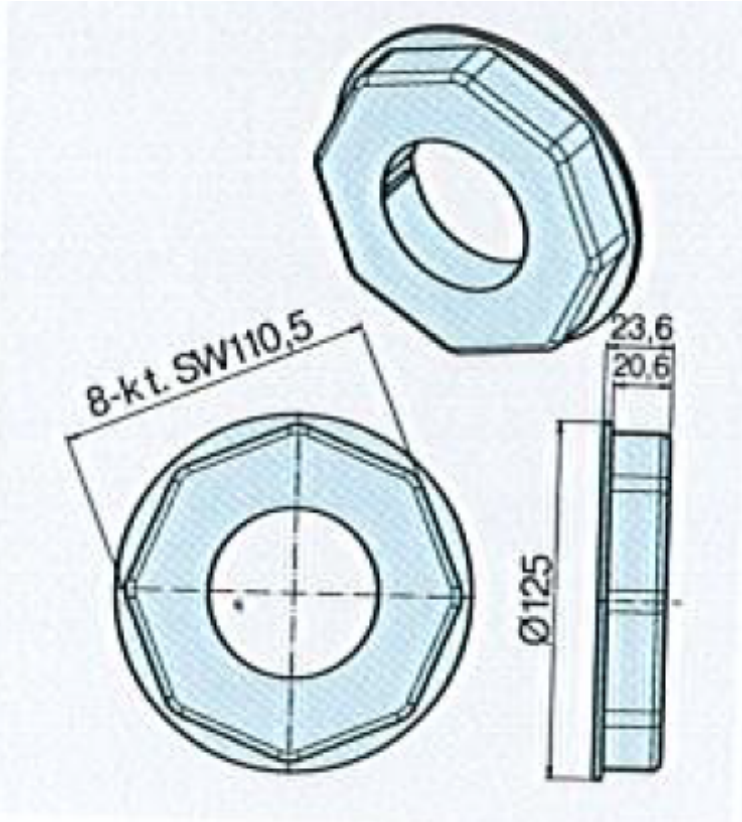
8-kt. SW110,5
23,6
20,6
Ø125

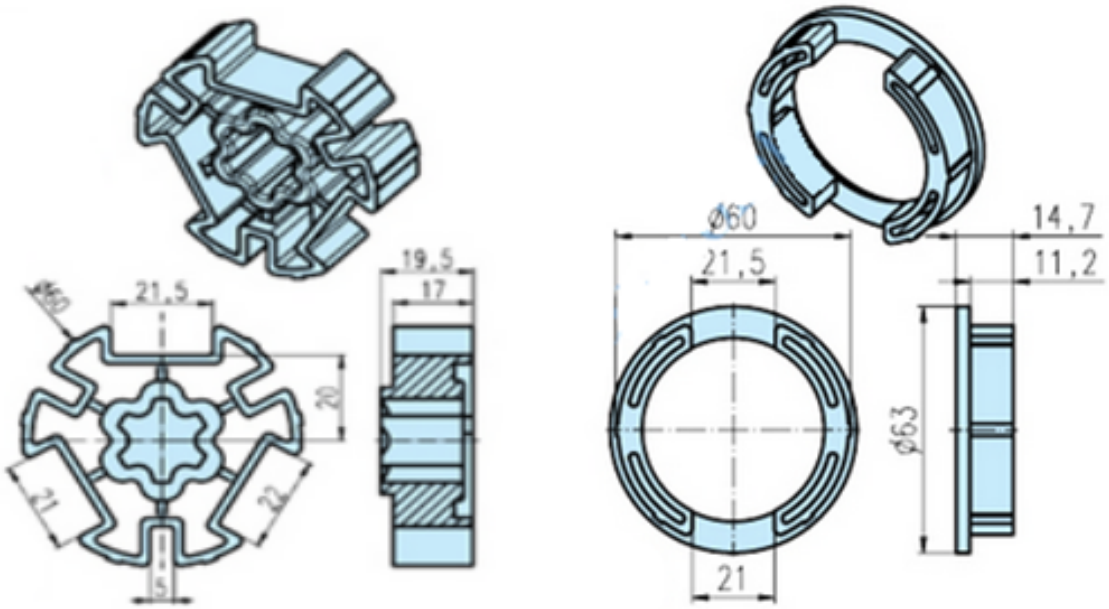
21,5
19,5
17
20
21
22
5
Ø60
21,5
14,7
11,2
Ø63
21