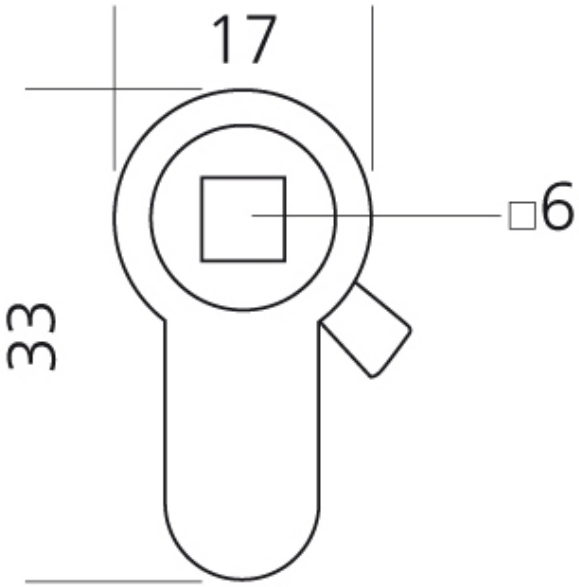ADAPTATEUR CYLINDRE