# SABOT A AILES EXTERIEURES SAE

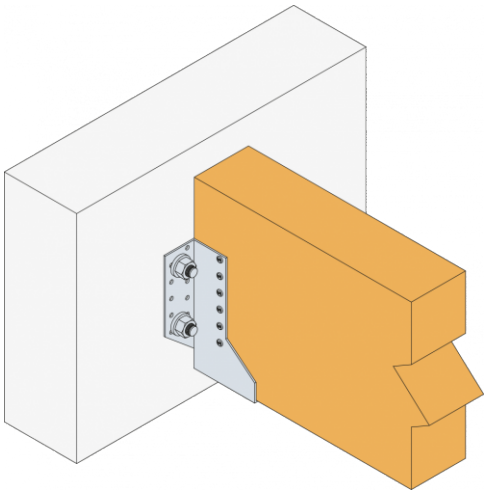

**SIMPSON STRONG-TIE**

Applications : solives, pannes, poutres lisses et montants de bardage, butées de chevrons, renforcement d'assemblage existants...
porteur : bois massif, bois composite, bois lamellé-collé, acier, béton
porté : bois massif, bois composite, bois lamellé-collé
matière : acier galvanisé.

## Caractéristiques

| | |
|---|---|
| longueur (mm) | 84 |
| Épaisseur (mm) | 2 |

## Références

| Référence | boîte de | hauteur (mm) | largeur (mm) |
|---|---|---|---|
| **5216431N** | 25 pièces | 172 | 100 |
| **5216456N** | 50 pièces | 140 | 100 |
| **5216461N** | 50 pièces | 147 | 46 |
| **5216428N** | 50 pièces | 138 | 64 |
| **5216460N** | 50 pièces | 68 | 64 |
| **5216459N** | 50 pièces | 155 | 70 |
| **5216458N** | 50 pièces | 152 | 76 |
| **5216457N** | 50 pièces | 150 | 80 |