ROSACE POUR CYLINDRE

CROISEE DS

Rosace à coller en matériau de synthèse thermolaqué.
Fixation par autocollant.
Fixation rapide.

Manoeuvre à 20°

Manoeuvre à 20°

Info RAL : La Finition « Gris Acier » = finition « aspect acier inox F9 »
Peut remplacer Helium.

ASPECT
B3 Mat = 25 à 35% de brillance
B7 Métalisé = 70 à 80% de brillance
B8 Brillant = 80 à 85% de brillance

Texturé = Sablé, Givré ou Fine structure

Caractéristiques

Modele	Adhésive

Références

Référence	Teinte	Aspect
1221454N	Gris 9006	Mat
1221455N	Blanc 9016 mat	Mat
1221456N	Gris 7016 mat	Mat
1221450N	Noir 9005	Mat
1221448N	Blanc 9010	Brillant
1221449N	Blanc 9016	Brillant
1221451N	Helium	Brillant
2205135T	Helium	Brillant

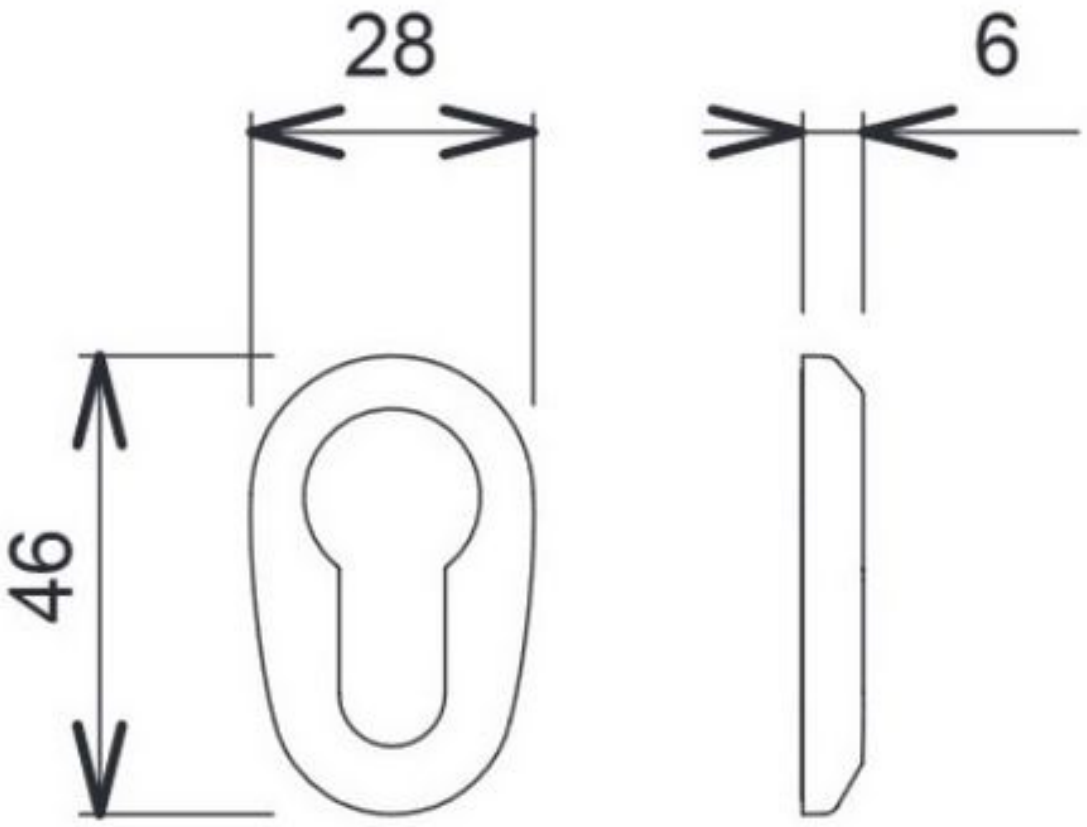
28
6
46