RENVOI D'ANGLE VSU LV MINI RECOUPABLE

SIEGENIA

recoupable de 200mm

pour crémone Gr20

Rlx S = Sécurité champignon

En plus de sa fonction de sécurité, le rouleau sert de pivot en position soufflet

Caractéristiques

Rlx	1S
Siegenia	TEUL1010

Références

Référence
2138032N

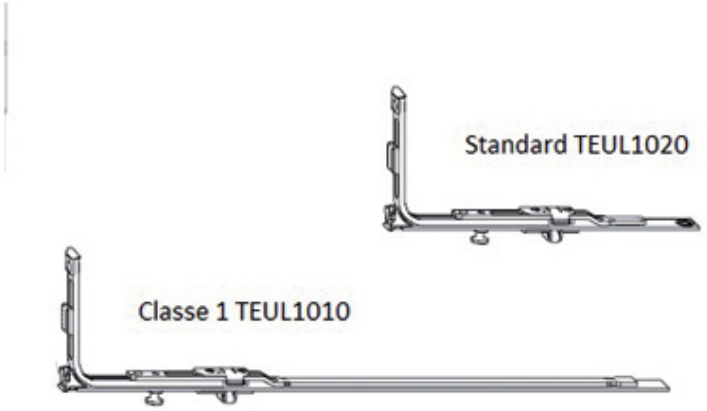
Standard TEUL1020
Classe 1 TEUL1010