RENVOI D'ANGLE AVEC POINTS DE FERMETURE POUR OF

FAPIM

Renvoi d'angle avec point de fermeture pour ouvrants à la française

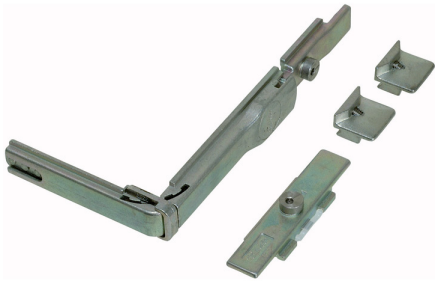

Caractéristiques

Modele	1514

Références

Référence
2110406N

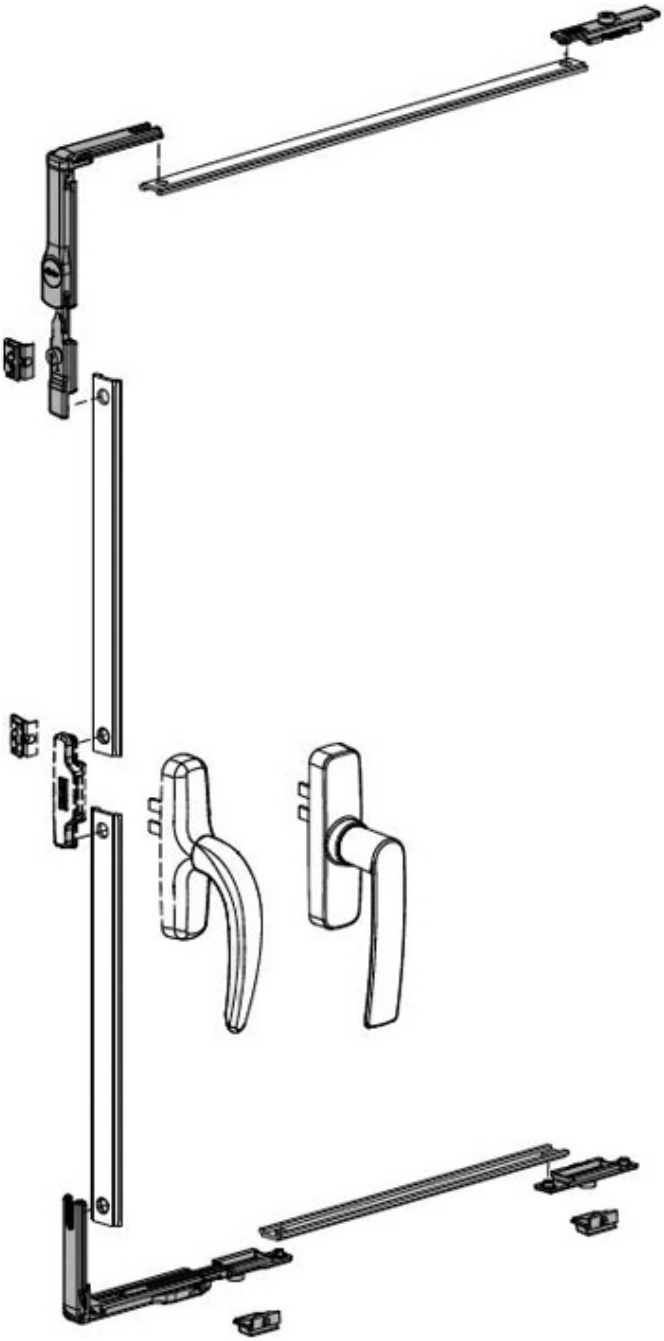

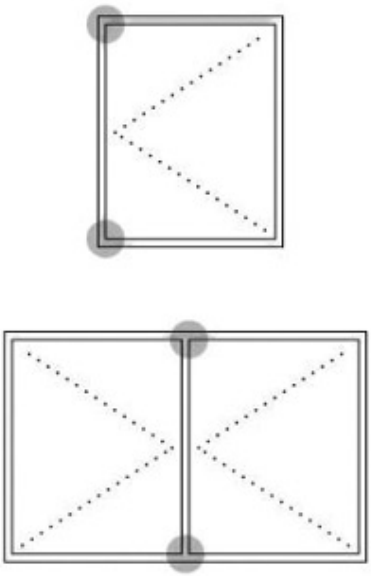

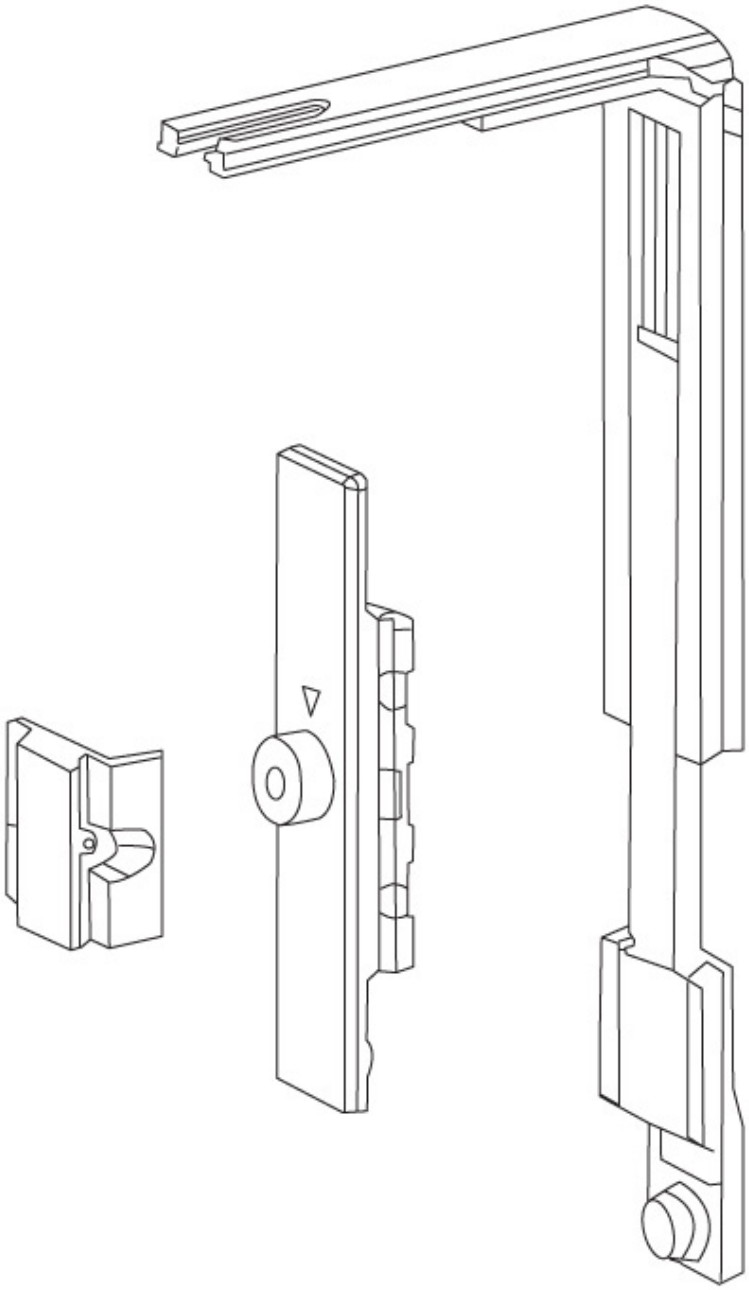

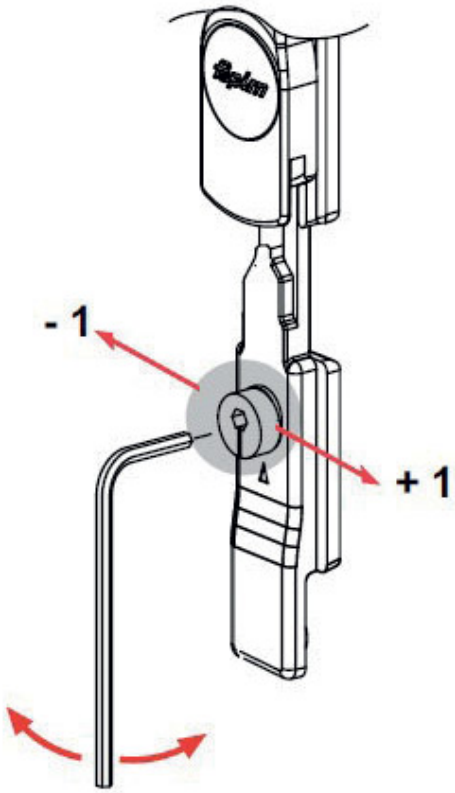
- 1
+ 1

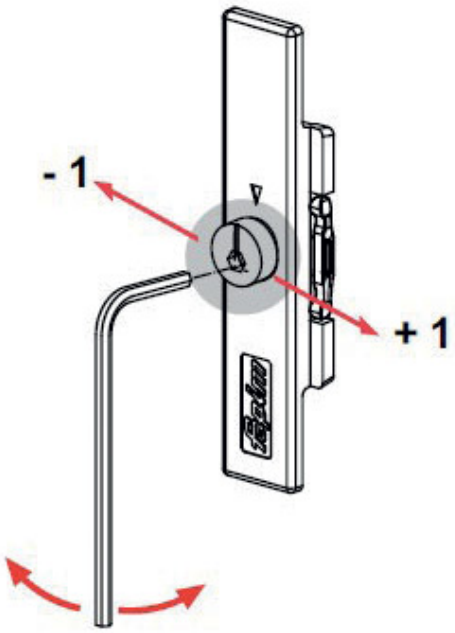
- 1
+ 1