RAIL DE GUIDAGE HH0130-04 SC

SIEGENIA

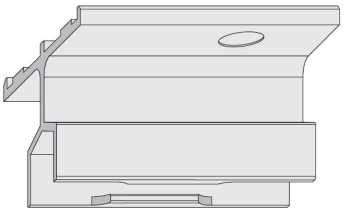

Caractéristiques

Finition	EV1

Références

Référence	Gr	Siegenia
2210285N	350	PPFB0300
2210286N	450	PPFB0310
2210287N	670	PPFB0320

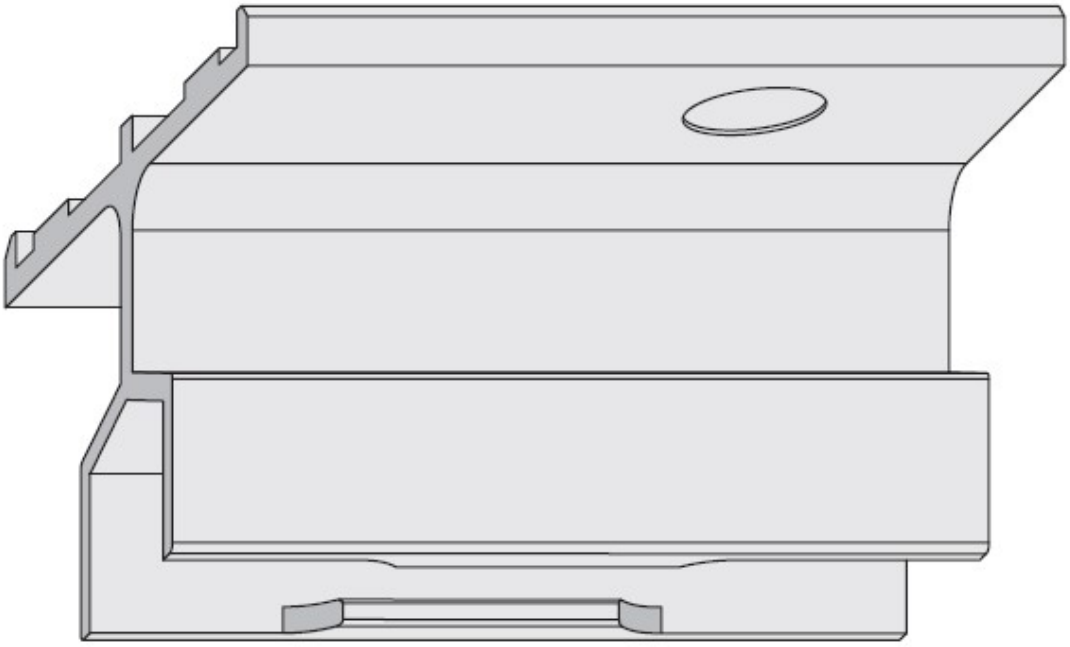

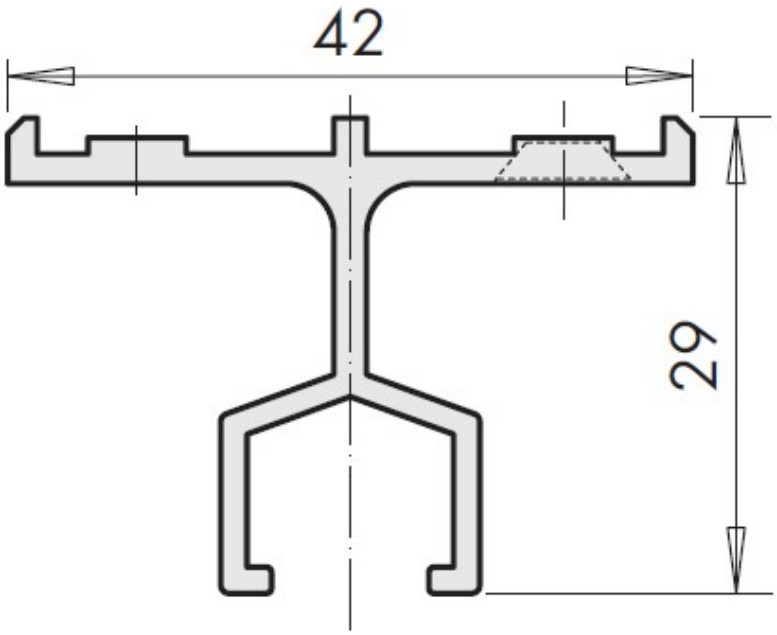
42
29