RACCORD ORIENTABLE TUBE MAIN COURANTE

Le raccord de main courante orientable permet de raccorder deux mains courantes rondes entre elles afin de réaliser un angle compris entre 85° et 180°, vers le haut et le bas ou de droite à gauche.
Il est idéal pour un garde-corps inox avec des angles particuliers ou pour raccorder un garde-corps de palier à un escalier ou une rambarde.
Sa fonction orientable lui permet de s'adapter à votre configuration.

Références

Référence
5212016N

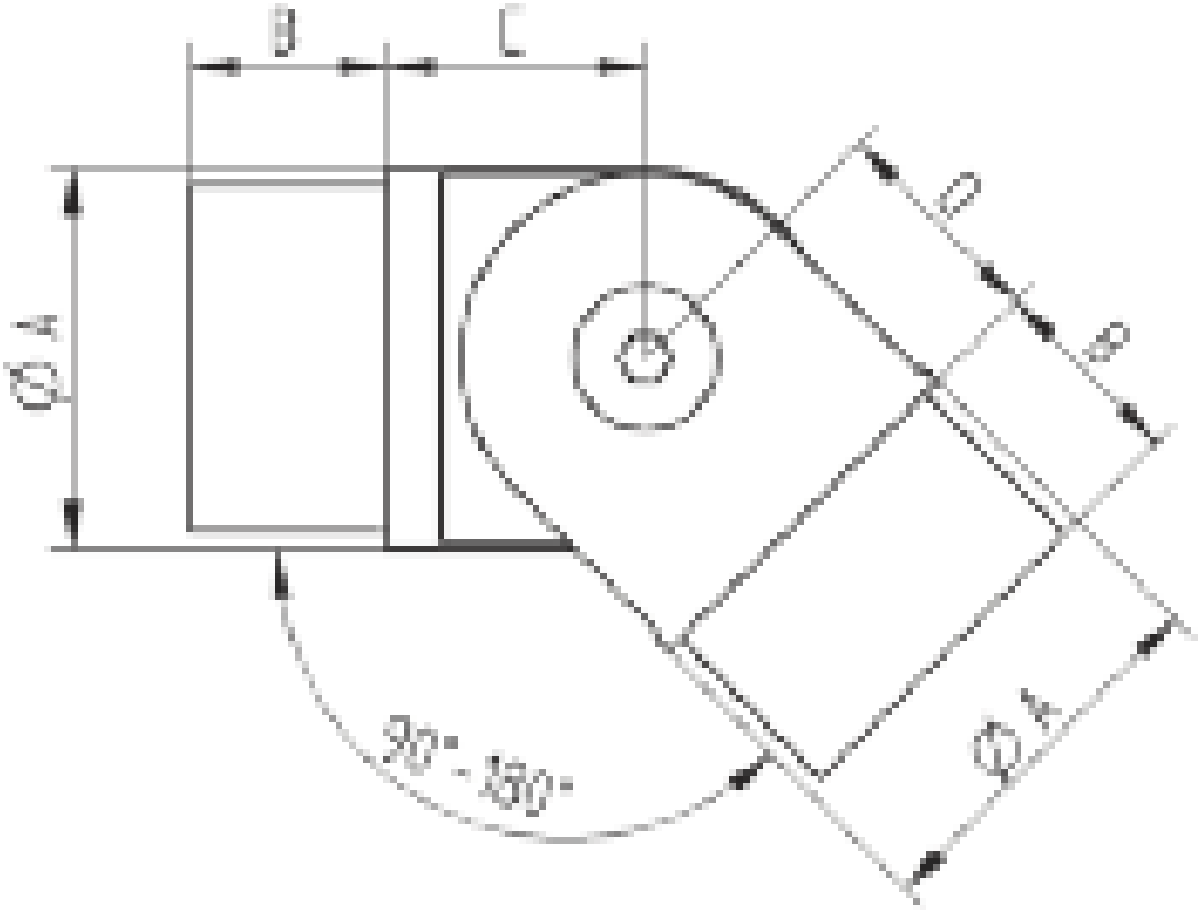
B
C
D
E
Ø A
90° - 180°
Ø F